MITSUBISHI PAJERO METALTOP WIDE

組み立てキット
ASSEMBLY KIT

CC-01
CHASSIS
SHAFT DRIVEN 4WD

1/10 電動RC・4WDオフロードカー
三菱パジェロメタルトップワイド

走行用モデルのため、製品はイラストと異なる部分があります。
Model is designed for running and may vary from illustration.

1/10 SCALE RADIO CONTROL 4WD **CC-01** **HIGH PERFORMANCE OFF ROAD CAR**

TAMIYA, INC. 3-7, ONDAWARA, SURUGA-KU, SHIZUOKA 422-8610 JAPAN

0208 ©2008 TAMIYA

MITSUBISHI PAJERO METALTOP WIDE

●小学生や組立てになれない方は、ご両親や
模型にくわしい方にお手伝いをお願いして下さい。

ラジオコントロールメカについて

このＲＣカーにはＢＥＣシステムの２チャンネルプロポをお勧めします。また、タミヤアドスペックプロポや、ＦＥＴスピードコントロールアンプ付きのプロポも使用できます。特に、アドスペックプロポにセットされているＣＰＲユニットは、受信機とＦＥＴスピードコントロールアンプがコンパクトに一体化され、整備性に優れ、車への搭載も手軽にできます。
★ラジオコントロールメカの取扱いについては、それぞれの説明書を参考にして下さい。

別にお買い求めいただくもの。

《2チャンネルプロポ》
BECシステムプロポ

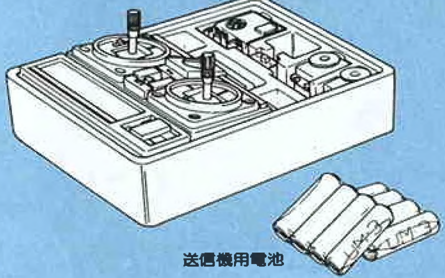

《タミヤアドスペックプラスプロポを使用するとき》

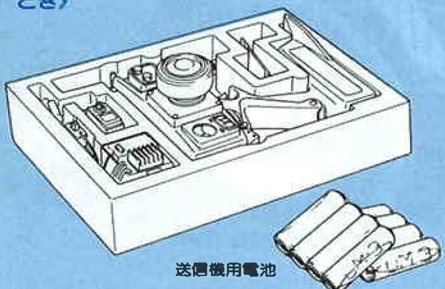

《FETアンプ付プロポを使用するとき》

FETアンプ付プロポ

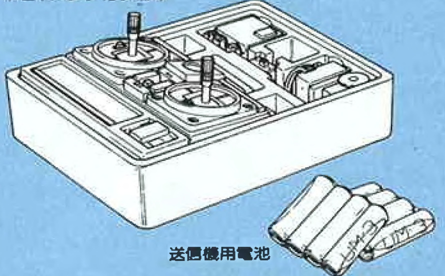

《使用できるサーボ・受信機のサイズ》

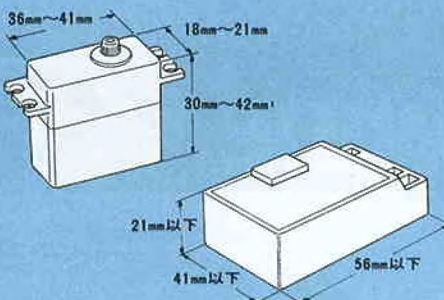

《走行用バッテリー》

★このキットはタミヤニカドバッテリー7.2Ｖレーシングパック専用です。専用充電器と共にお買い求め下さい。なおバッテリーのパックをむいたり、充電器やバッテリーのコードを切ったりすることはショートの原因となり危険です。それらの改造はぜったいにしないで下さい。また充電も専用充電器で正しく行なって下さい。

★タミヤ7.2Ｖレーシングパックは高性能なニカド電池をパック。放電特性に優れ、しかも500回以上繰り返し使えて経済的です。家庭用100Ｖコンセントから７～８時間で充電できる充電器、約１時間で充電できる家庭用急速充電器、さらに自動車用12Ｖバッテリーから約30分で充電できるＤＣ急速充電器もあります。

《キットに入っている工具》

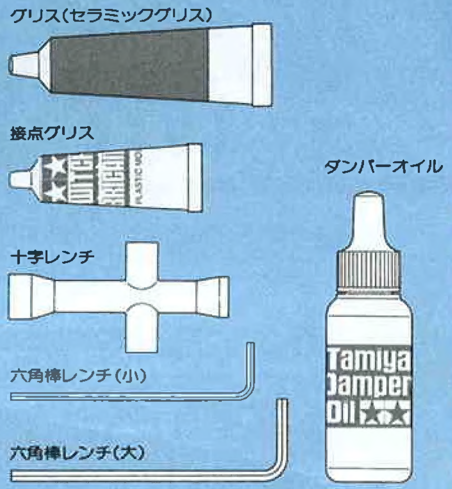

《別に用意する工具》

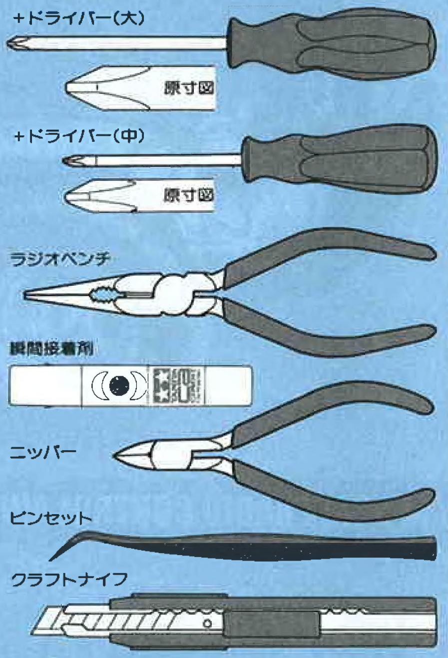

★この他に、ハサミ、セロファンテープ、ヤスリがあると便利です。

《塗料》

塗装は、モデルの仕上りを決める重要なポイントです。17ページの説明をご覧になってカラフルな塗装をお楽しみ下さい。

《BECシステムの2チャンネルプロポ》

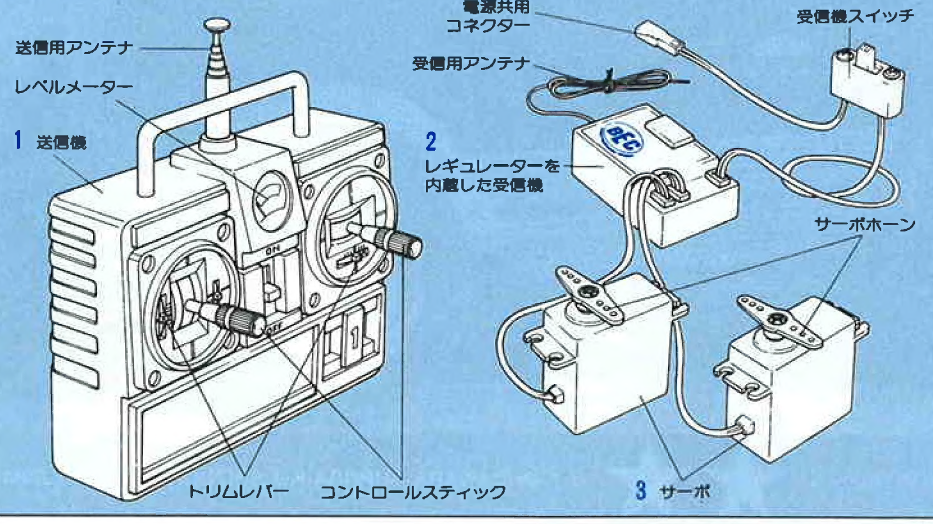

ＢＥＣシステムのプロポは、送信機、受信機、サーボなどから成り立っています。
●送信機＝コントロールボックスとなるもので、スティックの動きを電波の信号に変えてアンテナから発信します。
●トリムレバー＝サーボの動きの中心（中立位置）をずらすための微調整レバーです。
●コントロールスティック＝車のステアリング、スイッチにつながるサーボを動かし、車をコントロールします。
●受信機＝送信機からの電波の信号を受け取る装置です。受信機内にレギュレーターを内蔵。受信機用の電源を走行用バッテリーから取り出します。なお、ＢＥＣシステムのプロポ以外のタイプの場合はレギュレーターを別にお買い求めいただくことが必要です。
●サーボ＝受信機が受けた電波の信号を機械的な動きに変え、車のコントロール部分を動かします。
●サーボホーン＝サーボと車のコントロール部分をつなぐ部品の１つです。十字型や円型、棒型などいろいろな形、大きさがあり、つけ変えることができます。

RADIO CONTROL UNIT
Use of a 2 channel R/C unit equipped with BEC (Battery Eliminator Circuitry) system, is recommended for this model. A 2 channel R/C unit using an electronic speed control can also be used.

FUNKFERNSTEUERUNG — RC-ANLAGE
Für das Modell wird eine 2-Kanal-Digital-Proportional- Fernsteuerung mit Batterie-Eliminator (BEC) vorgeschlagen. 2-Kanal-Einheiten mit elektronischer Geschwindigkeitskontrolle können ebenfalls verwendet werden.

ENSEMBLE DE RADIO COMMANDE
Un ensemble R/C proportionnel à 2 voies pourvu d'un éliminateur de batterie (BEC) est suggére pour l'équipement de ce modèle. La radiocommande à 2 voies comprenant un variateur de vitesse électronique peut également être utilisée.

SUITABLE RADIO CONTROL UNIT
FUNKFERNSTEUERUNG — RC-ANLAGE
ENSEMBLE DE RADIO COMMANDE

BEC System R/C Unit
BEC RC Einheit
Ensemble R/C avec BEC

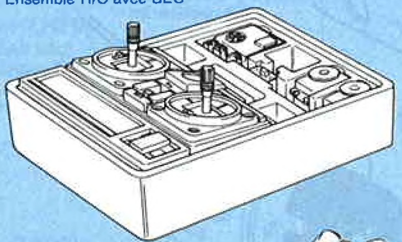

Batteries for transmitter
Batterien für Sender
Batteries pour l'émetteur

Tamiya Adspec R/C Unit
Tamiya Adspec RC Einheit
Ensemble RC "Adspec" Tamiya

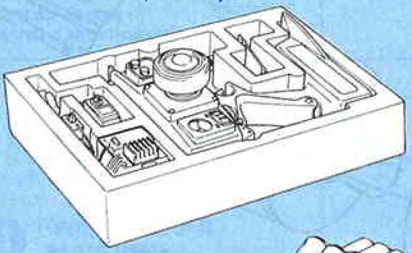

Batteries for transmitter
Batterien für Sender
Batteries pour l'émetteur

Standard R/C Unit with Electronic speed control
Standard RC Einheit mit elektronischem Fahrtregler
Ensemble R/C Standard avec un Variateur de Vitesse Electronique

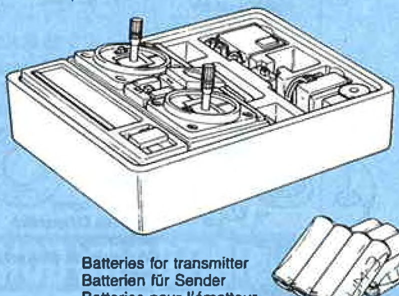

Batteries for transmitter
Batterien für Sender
Batteries pour l'émetteur

SUITABLE SERVO AND RECEIVER SIZE
GRÖSSE DER SERVOS UND DES EMPFÄNGERS
DIMENSIONS MAX. DES SERVOS ET DU RECEPTEUR

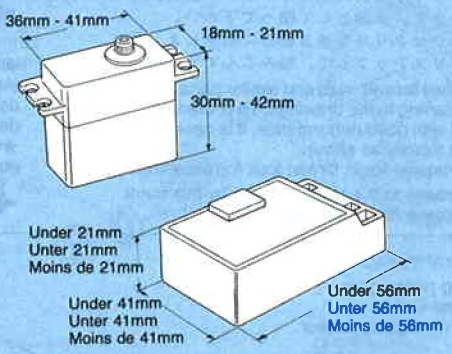

POWER SOURCE
★This kit is designed to use a Tamiya Ni-Cd 7.2V Racing Pack. Purchase it separately at your hobby supply house. Never dismantle or modify battery or charger. Charge batteries according to manual.

STROMQUELLE
★Für diesen Bausatz benötigt man das Tamiya Ni-Cd 7,2V Racing Pack, das gesondert angeboten wird. Nie einen Akku oder ein Ladegerät umbauen oder abändern. Den Akku der Anweisung nach aufladen.

BATTERIE DE PROPULSION
★Le moteur qui équipe ce modèle peut être alimenté par une batterie Tamiya Ni-Cd 7,2V. Racing. L'acheter séparément. Ne jamais pas démonter ou transformer la bâtterie ou le chargeur. Charger la batterie selon les indicationes du manuel.

FOR MAXIMUM PERFORMANCE USE ONLY TAMIYA Ni-Cd BATTERIES.

Tamiya Ni-Cd
7.2V-1700mAh
Racing Pack
SCRC

Tamiya Ni-Cd
7.2V-1400mAh
Racing Pack NP

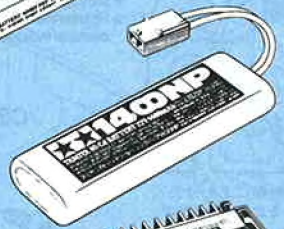

Ni-Cd 7.2V DC Delta-Peak Quick Charger

TAMIYA Ni-Cd BATTERIES
The optional Tamiya Ni-Cd batteries can be recharged more than 500 times under normal operation. For maximum performance, use only Tamiya Ni-Cd batteries.

TAMIYA Ni-Cd AKKU
Die Tamiya Ni-Cd Akkus können über 500mal geladen werden. Um Höchstleistungen zu erreichen, nur Tamiya Ni-Cd Akkus verwenden.

BATTERIES Ni-Cd TAMIYA
Les accus Ni-Cd Tamiya peuvent être rechargés plus de 500 fois! Pour obtenir de bonnes performances, n'utilisez que des accus Ni-Cd.

INCLUDED WITH KIT
WERKZEUG IM KASTEN
OUTILS FOURNIS DANS LE KIT

Grease
Fett
Graisse

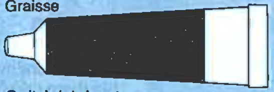

Switch lubricant
Schalter-Schmiermittel
Nettoyant pour contacts électriques

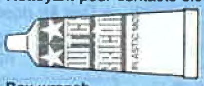

Box wrench
Steckschlüssel
Clé à tube

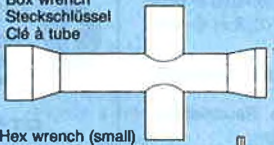

Hex wrench (small)
Imbusschlüssel (klein)
Clé Allen (petite)

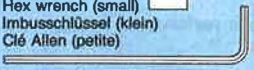

Hex wrench (large)
Imbusschlüssel (groß)
Clé Allen (grande)

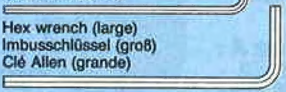

Damper oil
Dämpfer-Öl
Huile pour amortisseurs

TOOLS REQUIRED
BENÖTIGTE WERKZEUGE
OUTILS NECESSAIRES

+ Screwdriver (large)
+ Schraubenzieher (groß)
Tournevis + (grand)

+ Screwdriver (medium)
+ Schraubenzieher (mittel)
Tournevis + (moyen)

Long nose pliers
Flachzange
Pinces à becs longs

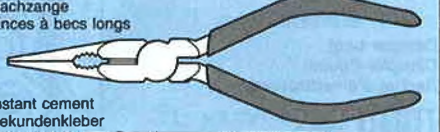

Instant cement
Sekundenkleber
Colle rapide

Side cutter
Zwickzange
Pinces coupantes

Tweezers
Pinzette
Précelles

Modeling knife
Modelliermesser
Couteau de modéliste

★Scissors, file and cellophane tape will also assist in construction. Painting is an important part in finishing your model. Refer to the latter pages of these instructions for painting details.

★Schere, Feile und Tesafilm sind beim Bau sehr hilfreich. Das Lackieren ist ein wichtiger Punkt bei der Fertigstellung des Modells. Detailbemalung siehe nachfolgende Seiten.

★Des ciseaux, des limes et du ruban adhésif seront également utiles durant le montage. La peinture est une opération très importante dans la finition d'un modèle. Se référer aux dernières pages de cette notice de montage pour les détails de peinture.

COMPOSITION OF BEC DIGITAL PROPORTIONAL SYSTEM
1. Transmitter : Serves as a control box. Stick movements are transformed into radio wave signals which are transmitted through the antenna.
2. Receiver : Receiver equipped with battery eliminator (BEC): Receiver and servos obtain power from the car's running battery.
3. Servos : Servo transforms signals received by the receiver into mechanical movements.

ZUSAMMENSETZUNG DER BEC RC-ANLAGE
1. Sender : Hebelbewegungen werden in Funkwellen umgesetzt und geben über einen Empfänger Impulse an die im Auto eingebauten Servos.
2. Empfänger : Empfänger mit Batterie-Eliminator (BEC): Der Empfänger erhält Signale vom Sender. Der Strom für den Empfänger wird aus dem Fahr-Akku genommen.
3. Servos : Signale vom Empfänger werden im Servo mechanisch übersetzt.

COMPOSITION D'UN ENSEMBLE R/C AVEC BEC
1. Emetteur : Il sert de "boîte de commande", les mouvements des manches génèrent des signaux diffusés par l'antenne.
2. Récepteur : Récepteur équipe d'un éliminateur de batterie (BEC): Le récepteur et les servos sont alimentés par la batterie de propulsion.
3. Servos : Les servos transforment les signaux reçus du récepteur en mouvements mécaniques.

★組立てに入る前に説明図を最後までよく見て、全体の流れをつかんで下さい。
★Study the instructions thoroughly before assembly.
★Vor Baubeginn die Bauanleitung genau durchlesen.
★Assimilez les instructions parfaitement avant l'assemblage.

★お買い求めの際、また組立ての前には必ず内容をお確め下さい。万一不良部品、不足部品などありました場合には、お買い求めの販売店にご相談下さい。
★小さなビス、ナット類が多く、よく似た形の部品もあります。図をよく見てゆっくり確実に組んで下さい。金具部品は少し多目に入っています。予備として使って下さい。
このマークはグリスを塗る部分に指示しました。必ず、グリスアップして、組みこんで下さい。

★There are many small screws, nuts and similar parts. Assemble them carefully referring to the drawings. To prevent trouble and finish the model with good performance, it is necessary to assemble each step exactly as shown.
★This kit does not require liquid thread lock for assembly.
Apply grease to the places shown by this mark. Apply grease first, then assemble.

★Viele kleine Schrauben und Muttern etc. müssen genau der Anleitung nach eingebaut werden. Exaktes Bauen bringt ein gutes Modell mit bester Leistung.
★Der Bausatz erfordert keine Schrauben-Sicherungs-Flüssigkeit.
Stellen mit diesem Zeichen erst fetten, dann zusammenbauen.

★Il y a beaucoup de petites vis, d'écrous et de pièces similaires. Les assembler soigneusement en se référant aux dessins. Pour éviter les erreurs suivre les stades du montage dans l'ordre indiqué.
★Ce modèle ne nécessite pas l'emploi de produit freine-filet pour son montage.
Graisser les endroits indiqués par ce symbole. Graisser d'abord, assembler ensuite.

1 《使用する小物金具》
PARTS USED
VERWENDETE TEILE
PIECES UTILISEES

(ビス袋詰Ⓐ)
(Screw bag Ⓐ)
(Schraubenbeutel Ⓐ)
(Sachet de vis Ⓐ)

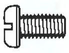
BA6 ·×2 — 3×6mm丸ビス
Screw
Schraube
Vis

(ビス袋詰Ⓒ)
(Screw bag Ⓒ)
(Schraubenbeutel Ⓒ)
(Sachet de vis Ⓒ)

BC3 ·×1 — 3mmイモネジ
Grub screw
Madenschraube
Vis pointeau

(ダンパー部品袋詰)
(Damper bag)
(Dämpfer-Beutel)
(Sachet d'amortisseurs)

BD3 ·×1 — 16Tピニオン
16T Pinion gear
16Z Motorritzel
Pignon moteur 16 dents

2 《使用する小物金具》
PARTS USED
VERWENDETE TEILE
PIECES UTILISEES

(ビス袋詰Ⓑ)
(Screw bag Ⓑ)
(Schraubenbeutel Ⓑ)
(Sachet de vis Ⓑ)

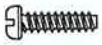
BB1 ·×3 — 2.6×10mmタッピングビス
Tapping screw
Schneidschraube
Vis taraudeuse

(ビス袋詰Ⓒ)
(Screw bag Ⓒ)
(Schraubenbeutel Ⓒ)
(Sachet de vis Ⓒ)

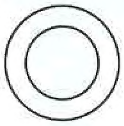
BC4 ·×2 — 9mmワッシャー
Washer
Beilagscheibe
Rondelle

(ベベルギヤー袋詰)
(Bevel gear bag)
(Kegelrad-Beutel)
(Sachet de pignons coniques)

BG1 ·×3 — ベベルギヤー(小)
Small bevel gear
Kegelrad klein
Petit pignon conique

BG2 ·×2 — ベベルギヤー(大)
Large bevel gear
Kegelrad groß
Grand pignon conique

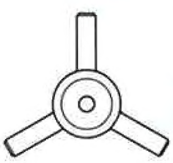
BG3 ·×1 — ベベルシャフト
Star shaft
Stern-Achse
Support de Satellite

1 《ピニオンギヤーのとりつけ》
Attaching pinion gear
Motorritzel-Einbau
Fixation du pignon moteur

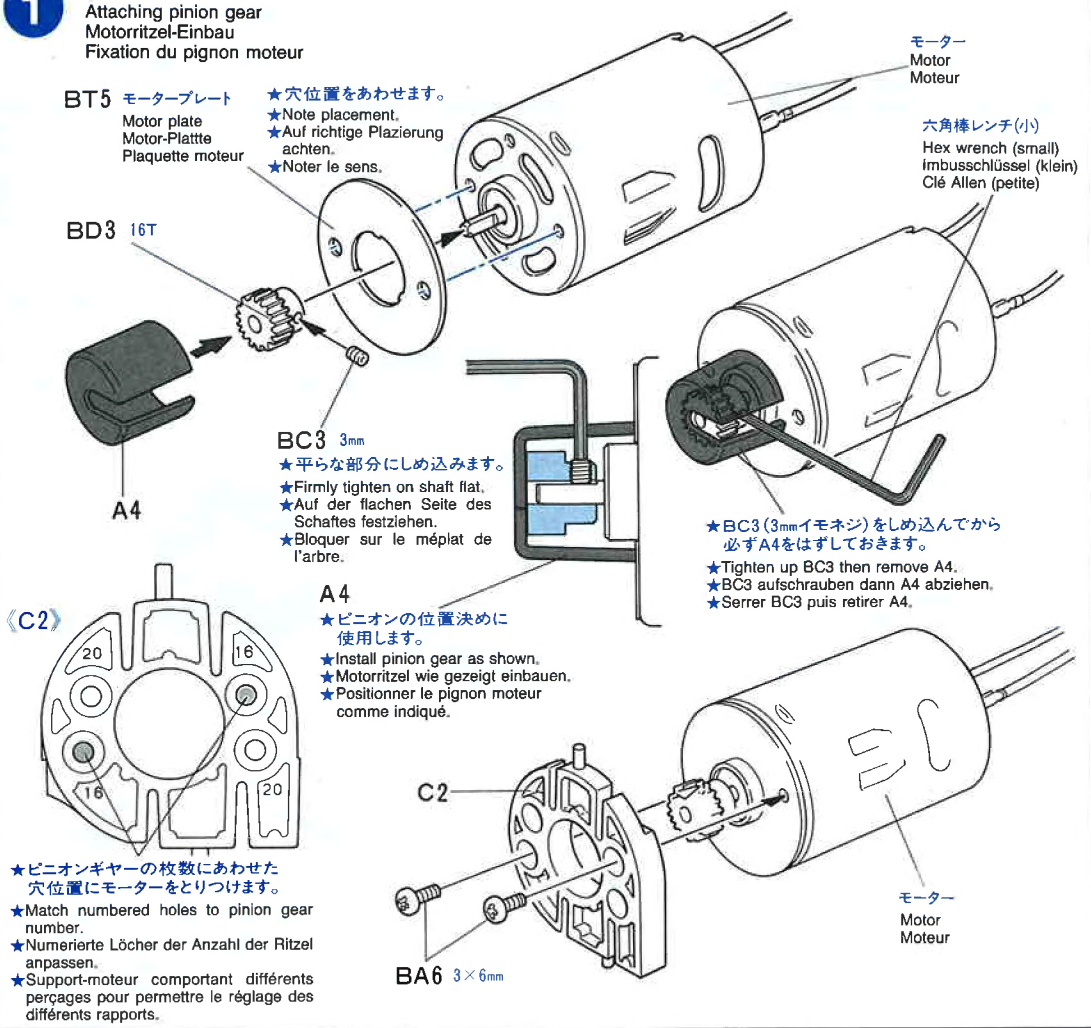

★穴位置をあわせます。
★Note placement.
★Auf richtige Plazierung achten.
★Noter le sens.

★平らな部分にしめ込みます。
★Firmly tighten on shaft flat.
★Auf der flachen Seite des Schaftes festziehen.
★Bloquer sur le méplat de l'arbre.

★BC3(3mmイモネジ)をしめ込んでから必ずA4をはずしておきます。
★Tighten up BC3 then remove A4.
★BC3 aufschrauben dann A4 abziehen.
★Serrer BC3 puis retirer A4.

★ピニオンの位置決めに使用します。
★Install pinion gear as shown.
★Motorritzel wie gezeigt einbauen.
★Positionner le pignon moteur comme indiqué.

★ピニオンギヤーの枚数にあわせた穴位置にモーターをとりつけます。
★Match numbered holes to pinion gear number.
★Numerierte Löcher der Anzahl der Ritzel anpassen.
★Support-moteur comportant différents perçages pour permettre le réglage des différents rapports.

2 《Fデフギヤーのくみたて》
Front differential
Vorderes Differentialgetriebe
Différentiel avant

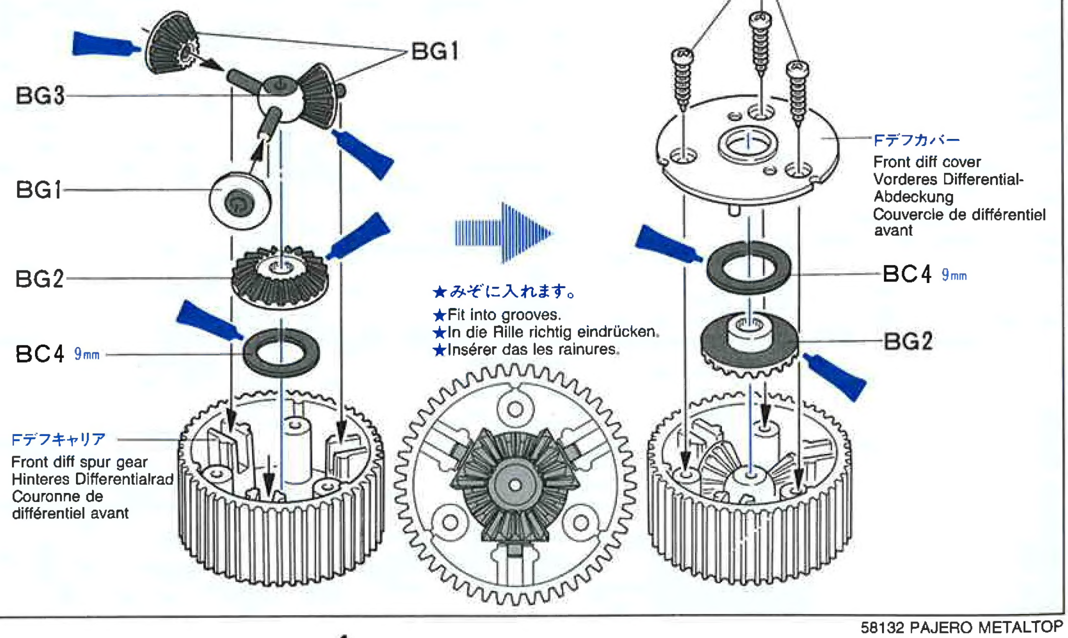

★みぞに入れます。
★Fit into grooves.
★In die Rille richtig eindrücken.
★Insérer das les rainures.

3 《使用する小物金具》
PARTS USED
VERWENDETE TEILE
PIECES UTILISEES

(ビス袋詰 C)
(Screw bag Ⓒ)
(Schraubenbeutel Ⓒ)
(Sachet de vis Ⓒ)

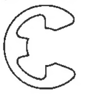
BC6 ·×1 4mmEリング
E-Ring
Circlip

BC7 ·×4 1150プラベアリング
Plastic bearing
Plastik-Lager
Palier en plastique

(ピローボール袋詰)
(Ball connector bag)
(Kugelkopf-Beutel)
(Sachet de connecteurs à rotule)

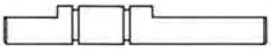
BP1·×1 Fプロペラジョイント
Front propeller joint
Vorderes Antriebs-Gelenk
Accouplement d'arbre de transmission avant

(シャフト袋詰)
(Shaft bag)
(Achsen-Beutel)
(Sachet d'arbres)

BS3·×1 5×34mmシャフト
Shaft
Achse
Axe

(工具袋詰)
(Tool bag)
(Werkzeug-Beutel)
(Sachet d'outillage)

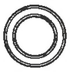
BT1 ·×2 850メタル
Metal bearing
Metall-Lager
Palier en métal

(ダンパー部品袋詰)
(Damper bag)
(Dämpfer-Beutel)
(Sachet d'amortisseurs)

BD5·×1 5×60mmシャフト
Shaft
Achse
Axe

3 《ギヤーのくみたて》
Gear assembly
Getriebe-Aufbau
Assemblage des pignons

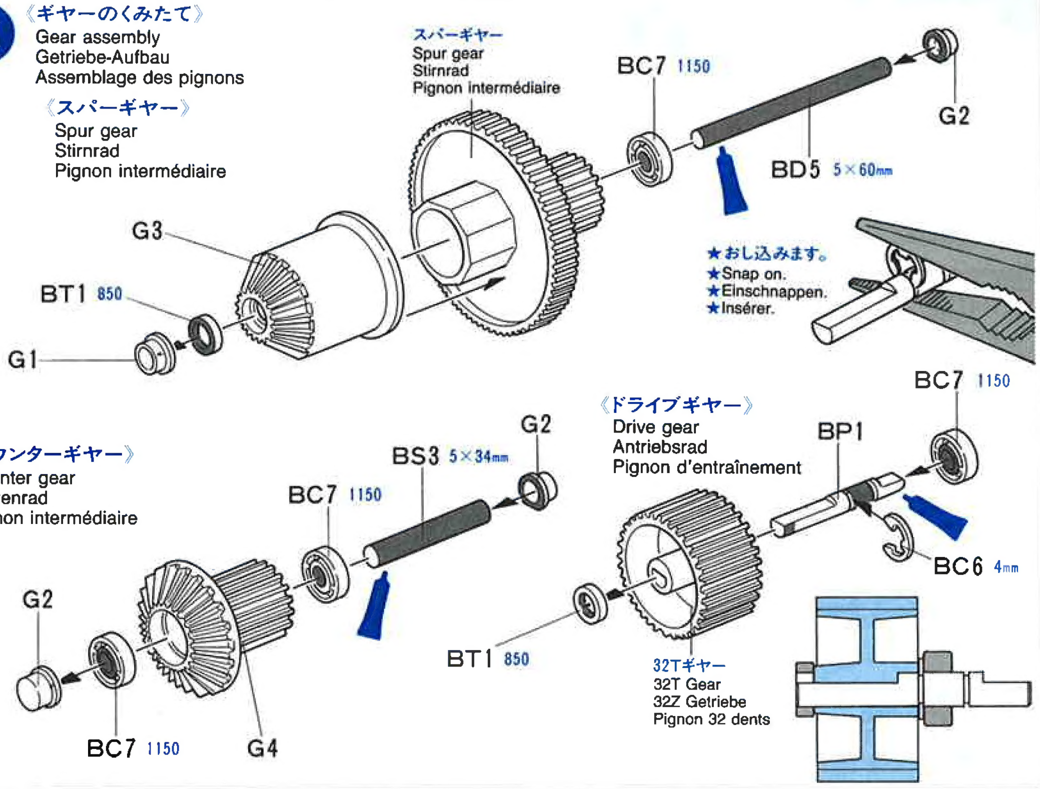

4 《使用する小物金具》
PARTS USED
VERWENDETE TEILE
PIECES UTILISEES

(ビス袋詰 Ⓐ)
(Screw bag Ⓐ)
(Schraubenbeutel Ⓐ)
(Sachet de vis Ⓐ)

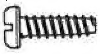
BA2·×4 3×10mmタッピングビス
Tapping screw
Schneidschraube
Vis taraudeuse

(ビス袋詰 Ⓒ)
(Screw bag Ⓒ)
(Schraubenbeutel Ⓒ)
(Sachet de vis Ⓒ)

BC7 ·×2 1150プラベアリング
Plastic bearing
Plastik-Lager
Palier en plastique

HOP-UP OPTIONS

OP.8, 29 1150ラバーシールベアリングセット
OP.30 850ラバーシールベアリングセット
OP.65 1260ラバーシールベアリングセット
OP.126 1510ボールベアリングセット

BC7 1150 → 1150ラバーシールベアリング
1150 Ball bearing

BT1 850 → 850ラバーシールベアリング
850 Ball bearing

4 《ギヤーのとりつけ》
Attaching gears
Getriebe-Einbau
Mise en place des pignons

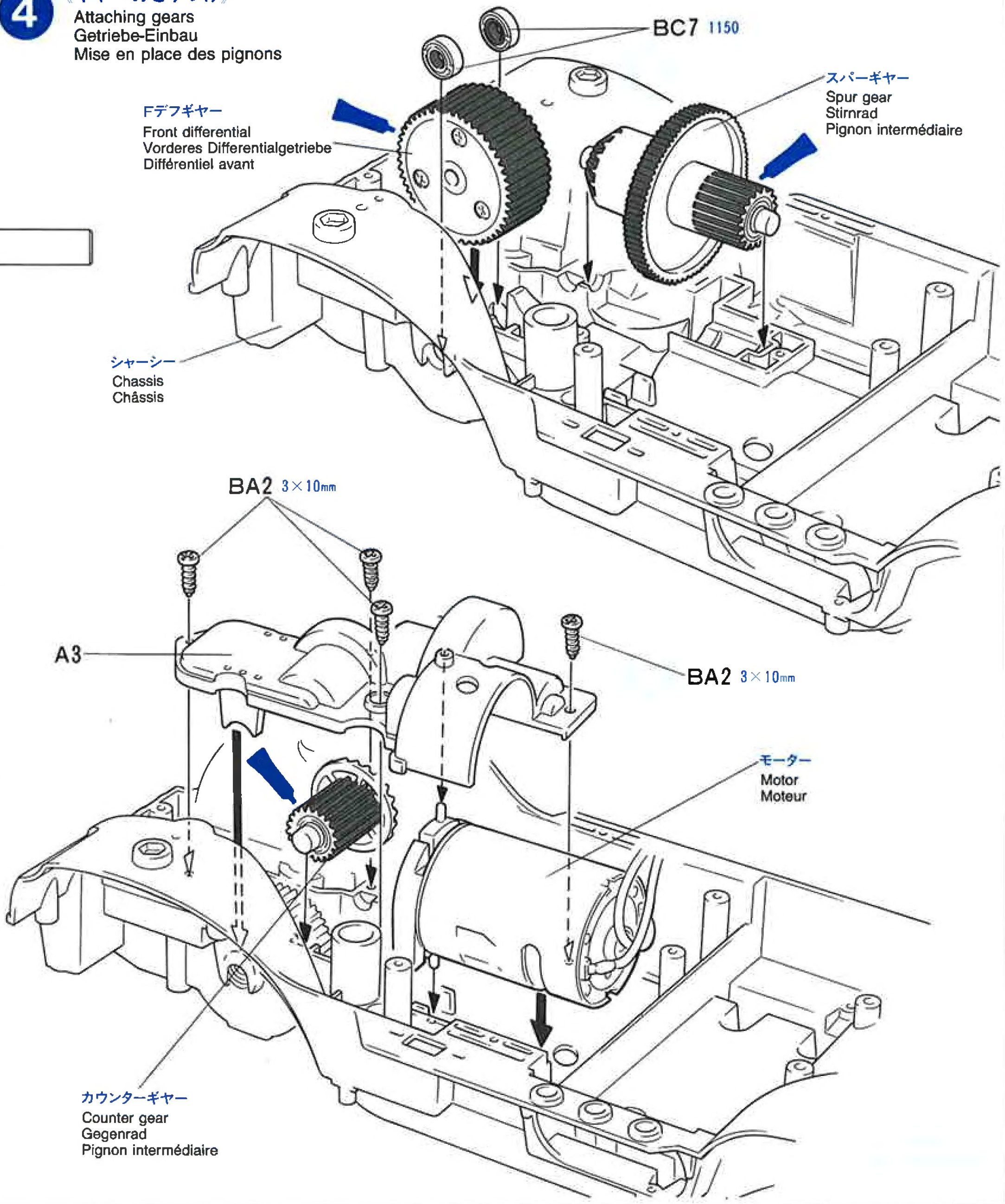

5 《使用する小物金具》
PARTS USED
VERWENDETE TEILE
PIECES UTILISEES

(ビス袋詰Ⓐ)
(Screw bag Ⓐ)
(Schraubenbeutel Ⓐ)
(Sachet de vis Ⓐ)

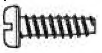

3×10mmタッピングビス
BA2・×4
Tapping screw
Schneidschraube
Vis taraudeuse

BA5・×2 3×20mm丸ビス
Screw
Schraube
Vis

(ピローボール袋詰)
(Ball connector bag)
(Kugelkopf-Beutel)
(Sachet de connecteurs à rotule)

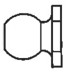

BP4 ・×2
6mmピローボールナット
Ball nut
Kugelkopf-Mutter
Ecrou à rotule

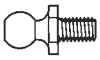

BP5 ・×2
5mmピローボール
Ball connector
Kugelkopf
Connecteur à rotule

5 《ドライブギヤーのとりつけ》
Attaching drive gear
Antriebsrad-Einbau
Mise en place du pignon d'entraînement

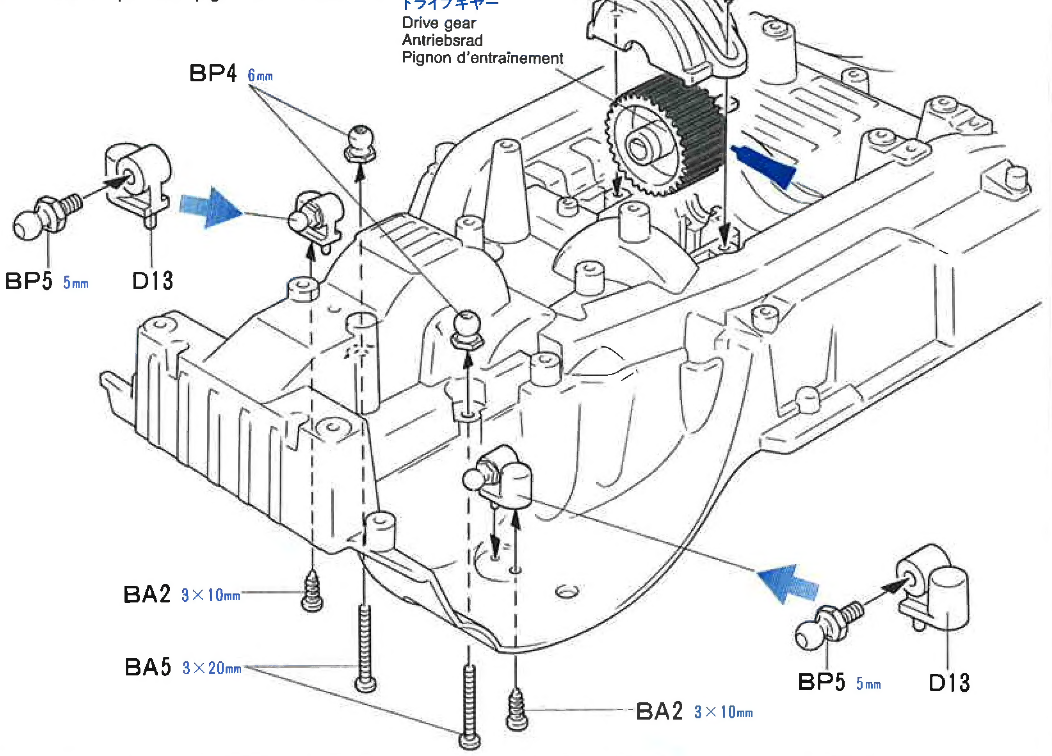

6 《使用する小物金具》
PARTS USED
VERWENDETE TEILE
PIECES UTILISEES

(ピローボール袋詰)
(Ball connector bag)
(Kugelkopf-Beutel)
(Sachet de connecteurs à rotule)

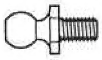

BP5 ・×2
5mmピローボール
Ball connector
Kugelkopf
Connecteur à rotule

(シャフト袋詰)
(Shaft bag)
(Achsen-Beutel)
(Sachet d'arbres)

BS1・×2 3×35mm両ネジシャフト
Threaded shaft
Gewindestange
Tige filetée

(ダンパー部品袋詰)
(Damper bag)
(Dämpfer-Beutel)
(Sachet d'amortisseurs)

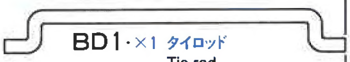

BD1・×1 タイロッド
Tie-rod
Zugstange
Barre d'accouplement

6 《ステアリングワイパーのくみたて》
Steering arms
Lenkgestänge
Barres d'accouplement

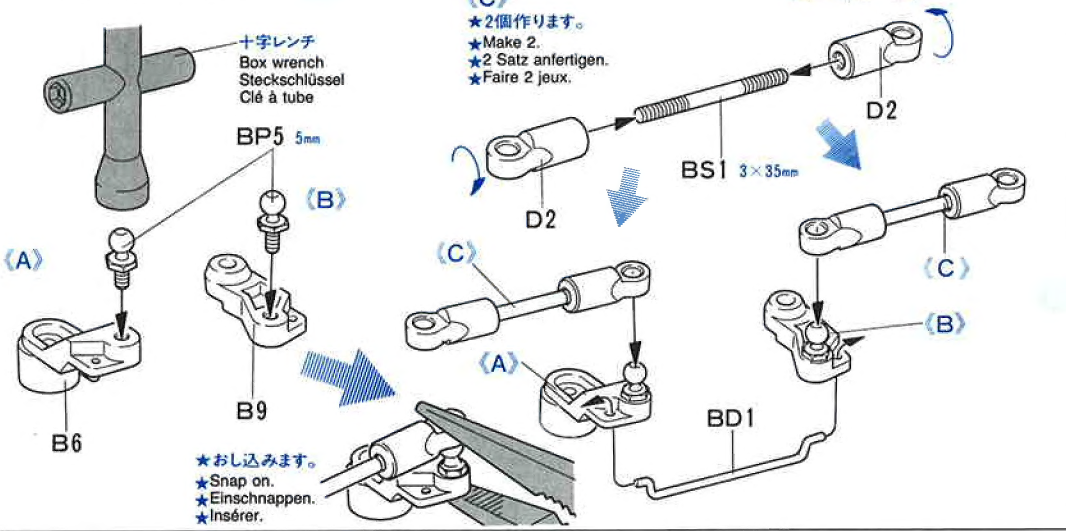

7 《使用する小物金具》
PARTS USED
VERWENDETE TEILE
PIECES UTILISEES

(ビス袋詰Ⓐ)
(Screw bag Ⓐ)
(Schraubenbeutel Ⓐ)
(Sachet de vis Ⓐ)

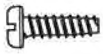

3×10mmタッピングビス
BA2・×4
Tapping screw
Schneidschraube
Vis taraudeuse

(シャフト袋詰)
(Shaft bag)
(Achsen-Beutel)
(Sachet d'arbres)

BS4・×2 4×37mmシャフト
Shaft
Achse
Axe

BS5・×2 4×22mmシャフト
Shaft
Achse
Axe

7 《FロアアームのくみたてⅠ》
Front lower arms
Vorderer, unterer Arm
Triangles inférieurs avant

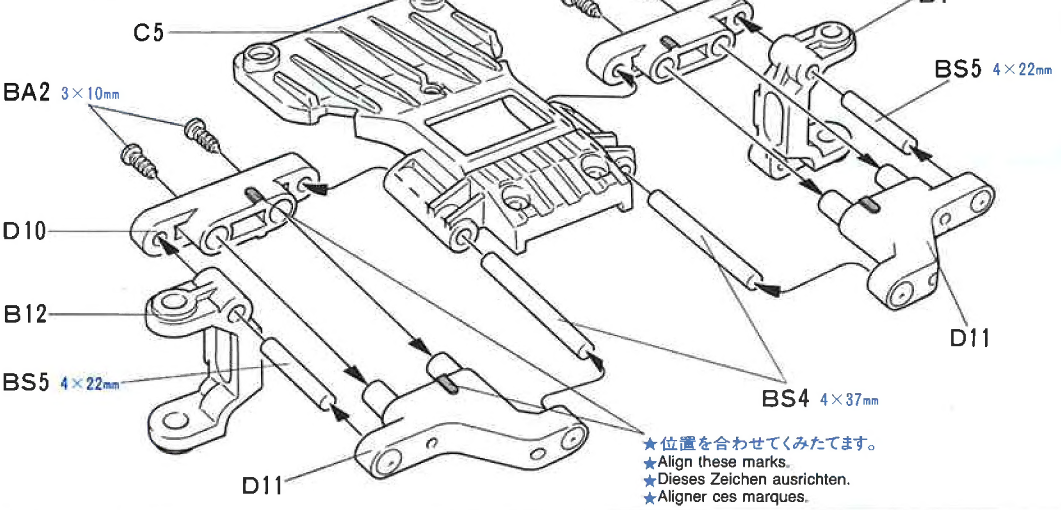

タミヤの総合カタログ
タミヤの全製品を詳しく解説した総合カタログは年に1回発行。ご希望の方は模型店でおたずね下さい。

8 《使用する小物金具》
PARTS USED
VERWENDETE TEILE
PIECES UTILISEES

(ビス袋詰Ⓐ)
(Screw bag Ⓐ)
(Schraubenbeutel Ⓐ)
(Sachet de vis Ⓐ)

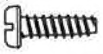

BA2·×1 — 3×10mmタッピングビス
Tapping screw
Schneidschraube
Vis taraudeuse

BA3·×1 — 3mmワッシャー
Washer
Beilagscheibe
Rondelle

(ビス袋詰Ⓒ)
(Screw bag Ⓒ)
(Schraubenbeutel Ⓒ)
(Sachet de vis Ⓒ)

BC2·×1 — 3×14mm段付ビス
Step screw
Paßschraube
Vis décolletée

(ピローボール袋詰)
(Ball connector bag)
(Kugelkopf-Beutel)
(Sachet de connecteurs à rotule)

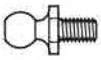

BP5·×1 — 5mmピローボール
Ball connector
Kugelkopf
Connecteur à rotule

8 《ステアリングワイパーのとりつけ》
Attaching steering arms
Lenkgestänge-Einbau
Installation des barres d'accouplement

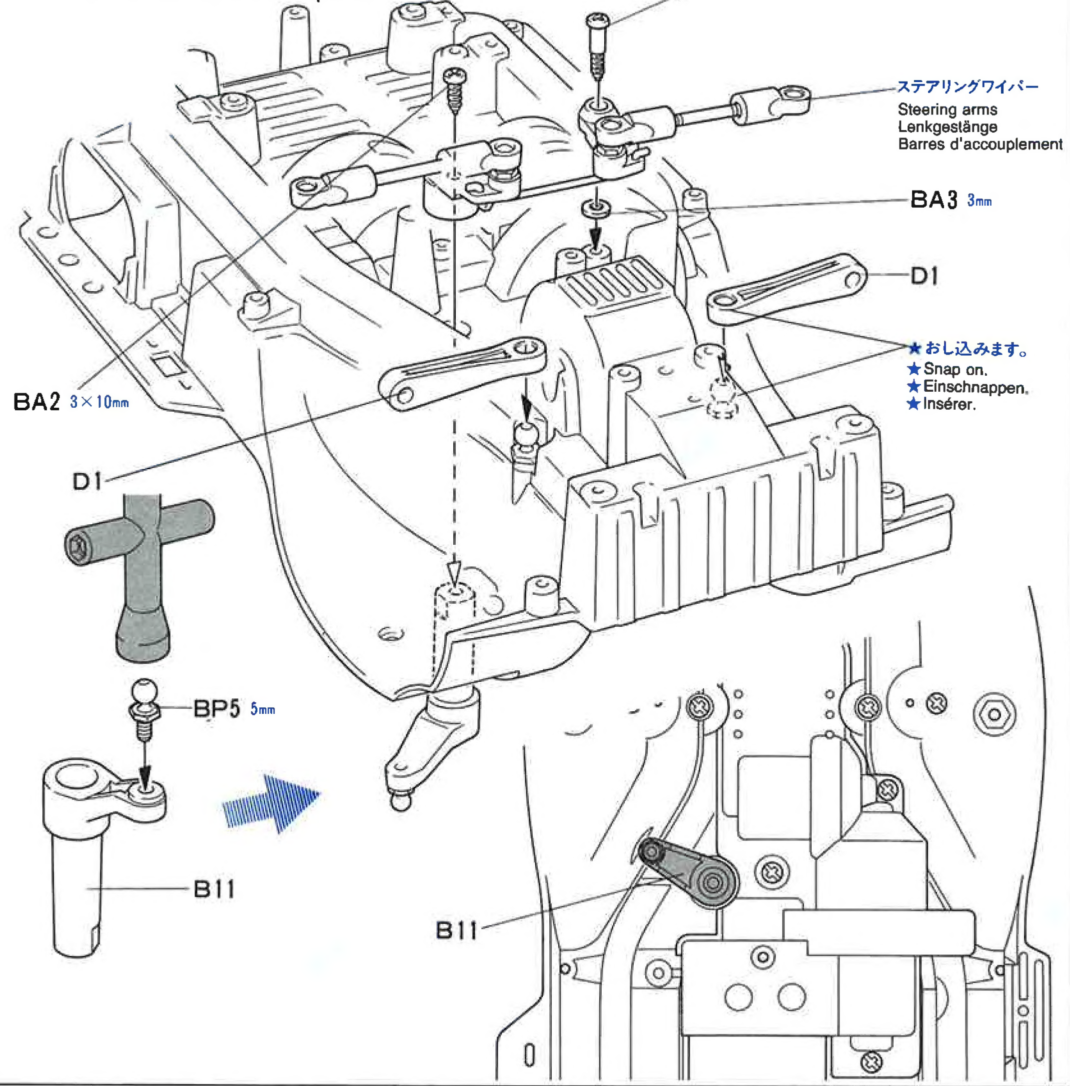

9 《使用する小物金具》
PARTS USED
VERWENDETE TEILE
PIECES UTILISEES

(ビス袋詰Ⓐ)
(Screw bag Ⓐ)
(Schraubenbeutel Ⓐ)
(Sachet de vis Ⓐ)

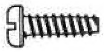

BA2·×3 — 3×10mmタッピングビス
Tapping screw
Schneidschraube
Vis taraudeuse

BA3·×2 — 3mmワッシャー
Washer
Beilagscheibe
Rondelle

(ビス袋詰Ⓒ)
(Screw bag Ⓒ)
(Schraubenbeutel Ⓒ)
(Sachet de vis Ⓒ)

BC2·×2 — 3×14mm段付ビス
Step screw
Paßschraube
Vis décolletée

(ブリスターパック)
(Blister pack)
(Blister-Verpackung)
(Emballage sous blister)

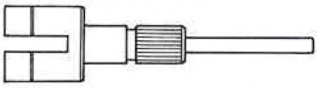

SA5·×1 — ギヤーボックスジョイント(長)
Gearbox joint (long)
Getriebegehäuse-Gelenk (lang)
Accouplement de pont (long)

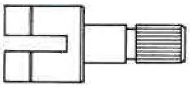

SA6·×1 — ギヤーボックスジョイント(短)
Gearbox joint (short)
Getriebegehäuse-Gelenk (kurz)
Accouplement de pont (court)

9 《フロアアームのとりつけ》
Attaching front arms
Befestigung des vorderen Armes
Fixation des triangles avant

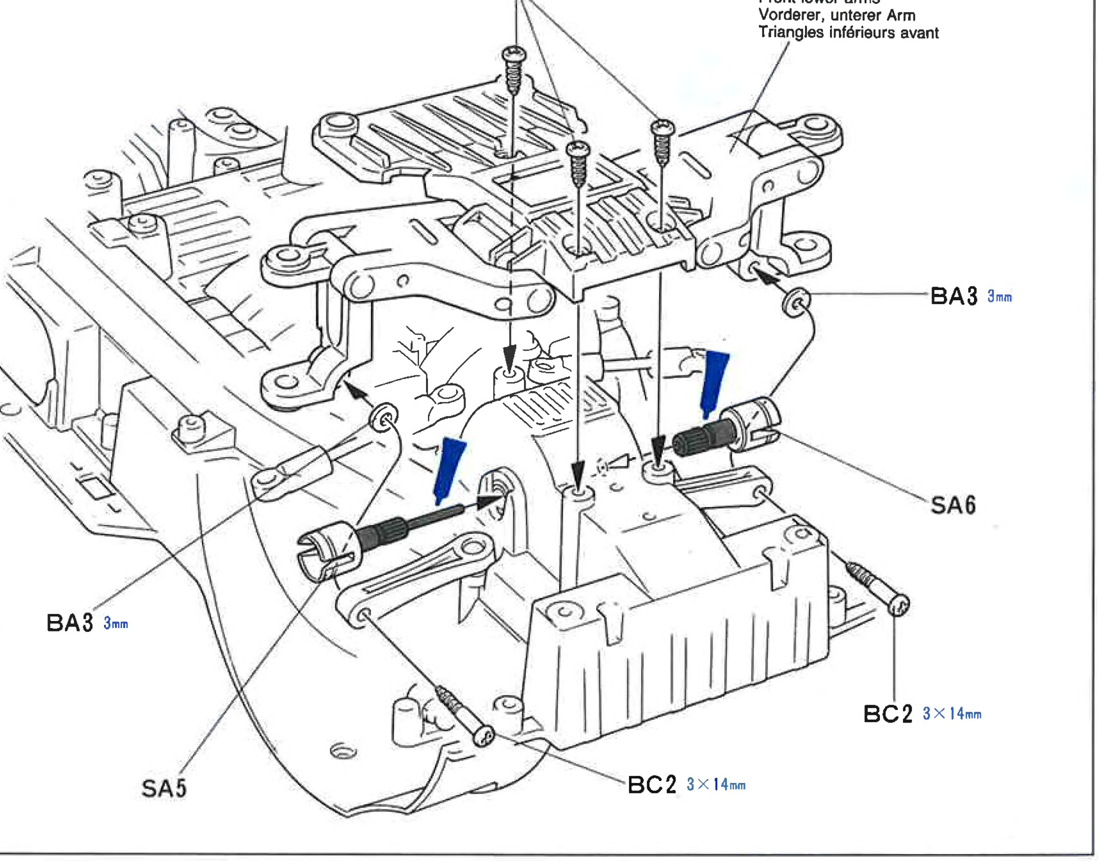

HOP-UP OPTIONS

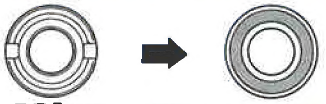

BB7 1260 → 1260ラバーシールベアリング
1260 Ball bearing

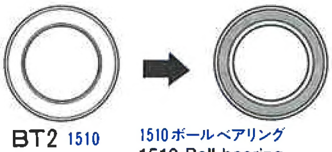

BT2 1510 → 1510ボールベアリング
1510 Ball bearing

10 《使用する小物金具》
PARTS USED
VERWENDETE TEILE
PIECES UTILISEES

(ピローボール袋詰)
(Ball connector bag)
(Kugelkopf-Beutel)
(Sachet de connecteurs à rotule)

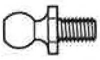
BP5 ·×2 — 5mmピローボール
Ball connector
Kugelkopf
Connecteur à rotule

(ダンパー部品袋詰)
(Damper bag)
(Dämpfer-Beutel)
(Sachet d'amortisseurs)

BD7 ·×2 — 3mmOリング(黒)
O-Ring (black)
O-Ring (schwarz)
Joint torique (noir)

(工具袋詰)
(Tool bag)
(Werkzeug-Beutel)
(Sachet d'outillage)

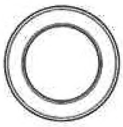
BT2·×2 — 1510メタル
Metal bearing
Metall-Lager
Palier en métal

(ブリスターパック)
(Blister pack)
(Blister-Verpackung)
(Emballage sous blister)

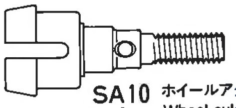
SA10 ·×2 — ホイールアクスル
Wheel axle
Rad-Achse
Axe de roue

11 《使用する小物金具》
PARTS USED
VERWENDETE TEILE
PIECES UTILISEES

(ビス袋詰Ⓐ)
(Screw bag Ⓐ)
(Schraubenbeutel Ⓐ)
(Sachet de vis Ⓐ)

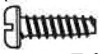
BA2·×2 — 3×10mmタッピングビス
Tapping screw
Schneidschraube
Vis taraudeuse

(ビス袋詰Ⓒ)
(Screw bag Ⓒ)
(Schraubenbeutel Ⓒ)
(Sachet de vis Ⓒ)

BC1 ·×4 — 4×10mm段付ビス
Step screw
Paßschraube
Vis décolletée

12 《使用する小物金具》
PARTS USED
VERWENDETE TEILE
PIECES UTILISEES

(ビス袋詰Ⓐ)
(Screw bag Ⓐ)
(Schraubenbeutel Ⓐ)
(Sachet de vis Ⓐ)

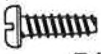
BA2·×2 — 3×10mmタッピングビス
Tapping screw
Schneidschraube
Vis taraudeuse

(ビス袋詰Ⓑ)
(Screw bag Ⓑ)
(Schraubenbeutel Ⓑ)
(Sachet de vis Ⓑ)

BB4 ·×1 — 5mmイモネジ
Grub screw
Madenschraube
Vis pointeau

(ピローボール袋詰)
(Ball connector bag)
(Kugelkopf-Beutel)
(Sachet de connecteurs à rotule)

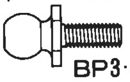
BP3·×2 — 6mmピローボール
Ball connector
Kugelkopf
Connecteur à rotule

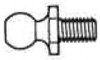
BP5 ·×2 — 5mmピローボール
Ball connector
Kugelkopf
Connecteur à rotule

10 《アップライトのくみたて》
Front uprights
Achsschenkel vorne
Fusées avant

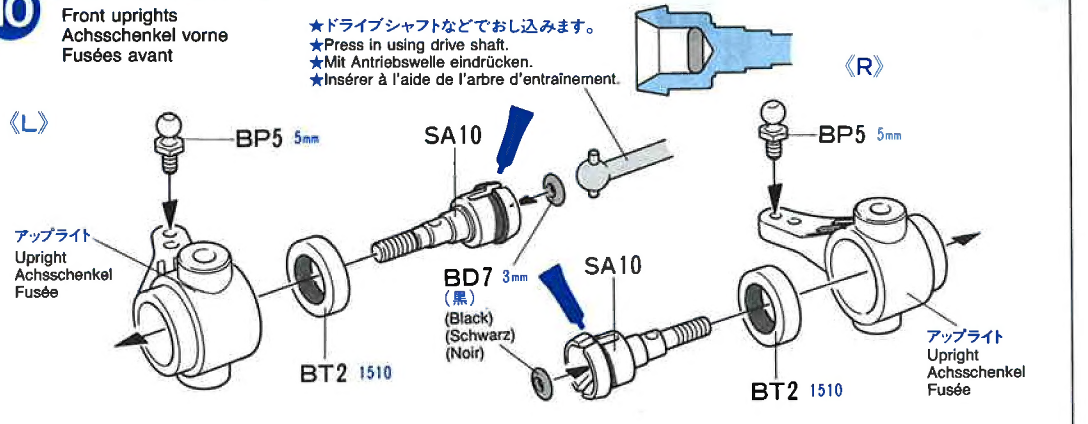

11 《アップライトのとりつけ》
Attaching uprights
Anbringung der Achsschenkel
Fixation des fusées

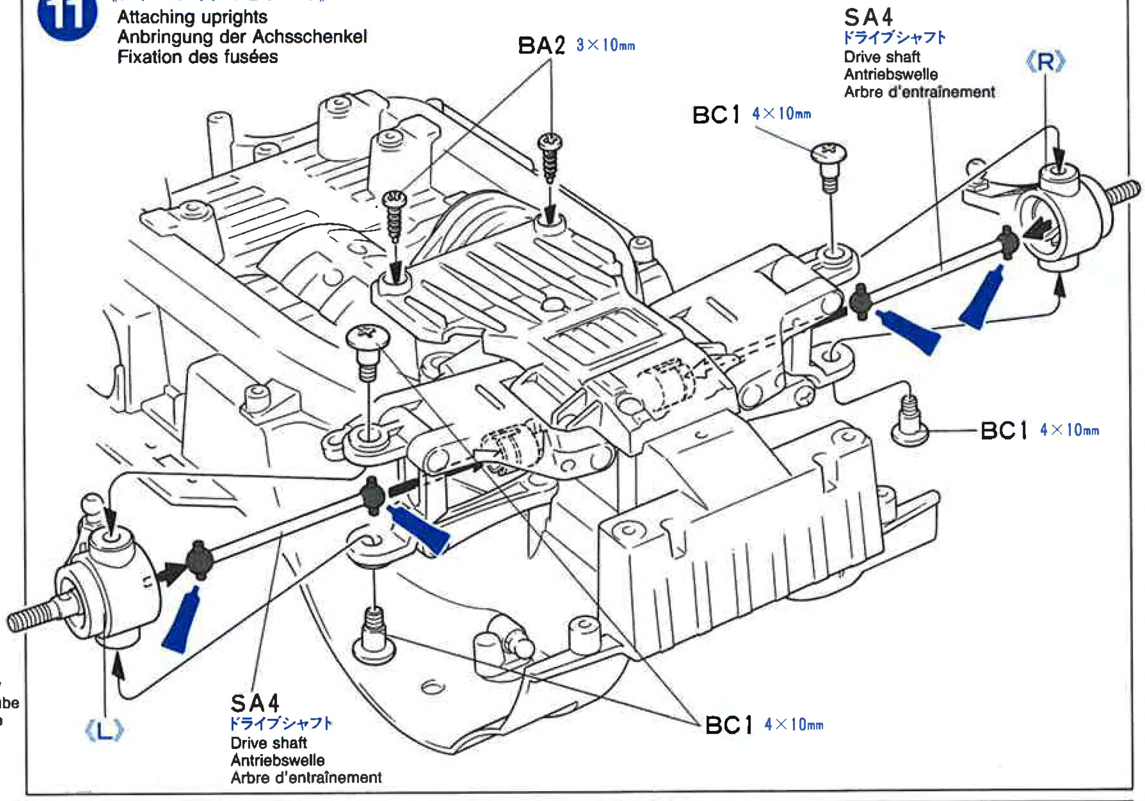

12 《プロペラシャフトのとりつけ》
Propeller shaft
Schraubenwelle
Arbre de transmission

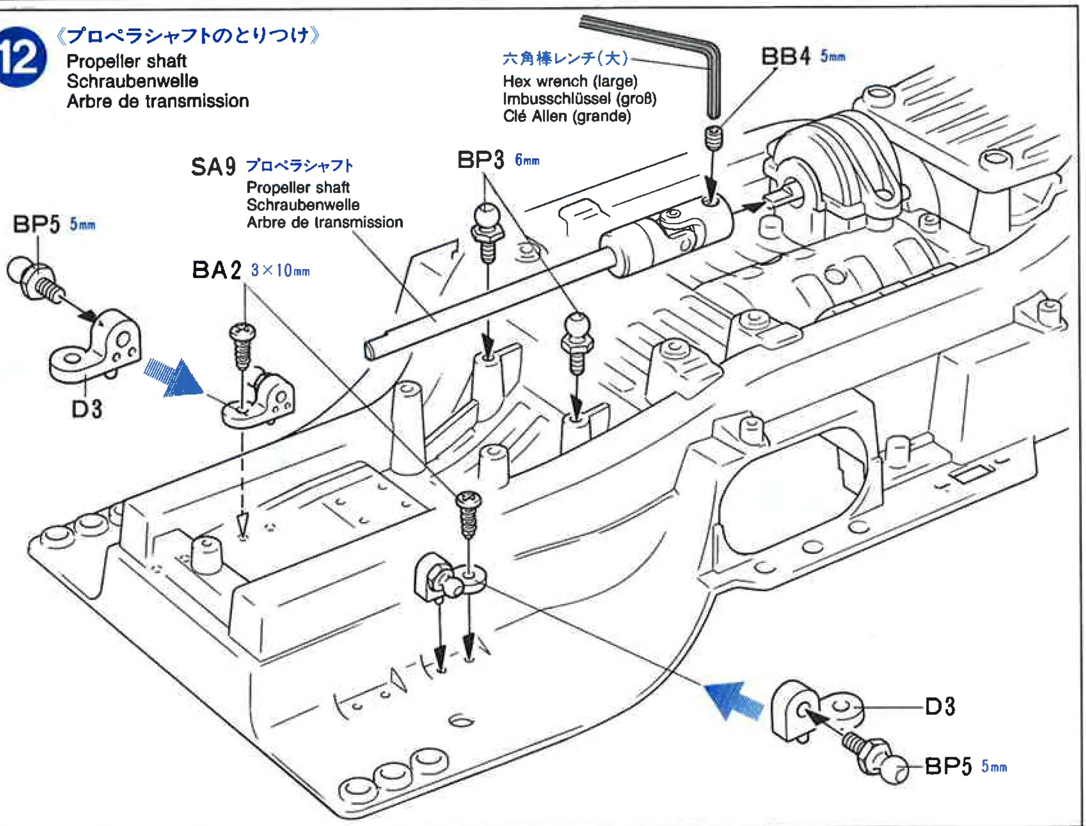

13 《使用する小物金具》
PARTS USED
VERWENDETE TEILE
PIECES UTILISEES

(ビス袋詰Ⓑ)
(Screw bag Ⓑ)
(Schraubenbeutel Ⓑ)
(Sachet de vis Ⓑ)

BB3 ·×3 — 2×8mm丸ビス — Screw / Schraube / Vis

(ビス袋詰Ⓒ)
(Screw bag Ⓒ)
(Schraubenbeutel Ⓒ)
(Sachet de vis Ⓒ)

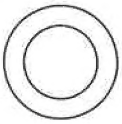

BC4 ·×2 — 9mmワッシャー — Washer / Beilagscheibe / Rondelle

(ベベルギヤー袋詰)
(Bevel gear bag)
(Kegelrad-Beutel)
(Sachet de pignons coniques)

BG1·×3 — ベベルギヤー(小) — Small bevel gear / Kegelrad klein / Petit pignon conique

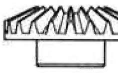

BG2·×2 — ベベルギヤー(大) — Large bevel gear / Kegelrad groß / Grand pignon conique

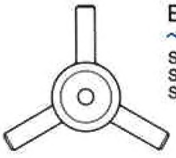

BG3·×1 — ベベルシャフト — Star shaft / Stern-Achse / Support de Satellite

13 《Rデフギヤーのくみたて》
Rear differential
Hinteres Differentialgetriebe
Différentiel arrière

★みぞに入れます。
★Fit into grooves.
★In die Rille richtig eindrücken.
★Insérer dans les rainures.

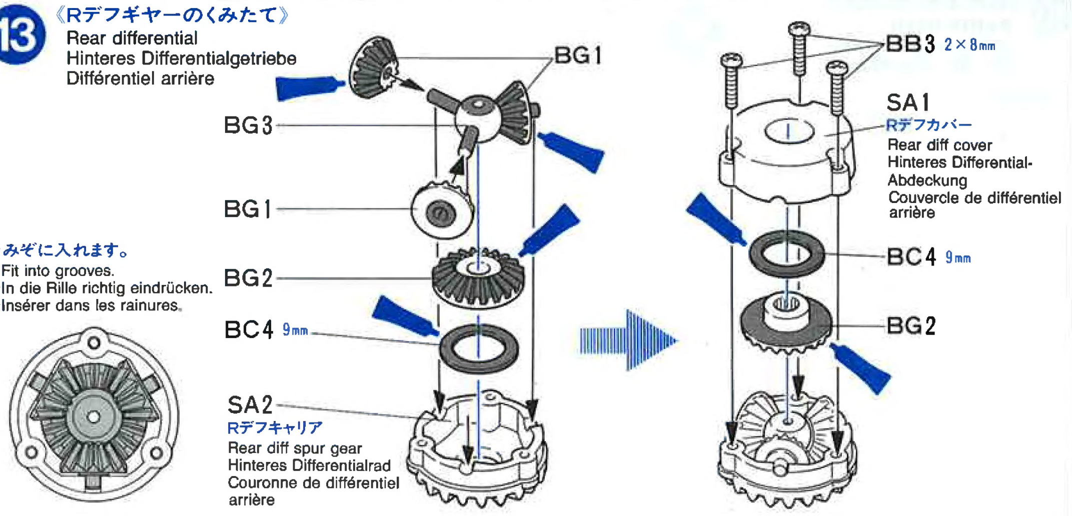

14 《アクスルシャフトのくみたて》
Axle shafts
Antriebsachse
Arbres d'entraînement

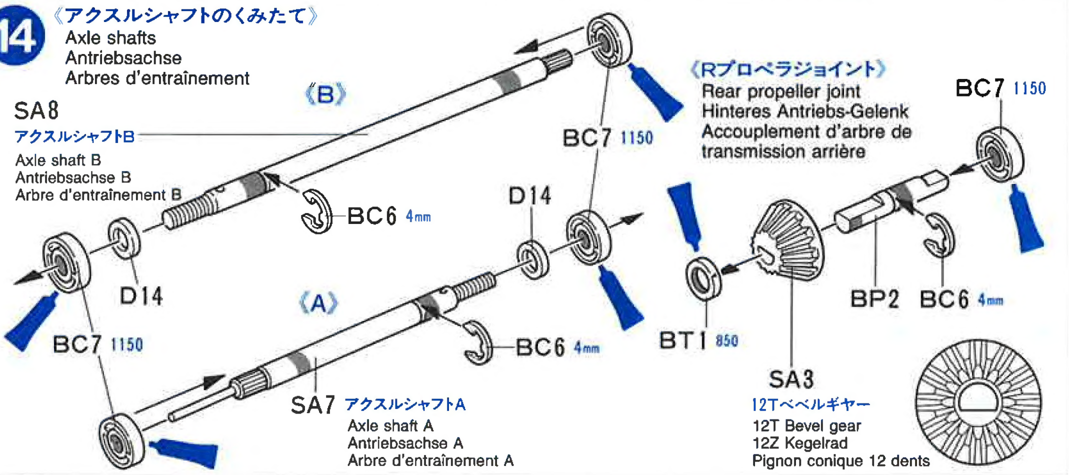

14 《使用する小物金具》
PARTS USED
VERWENDETE TEILE
PIECES UTILISEES

(ビス袋詰Ⓒ)
(Screw bag Ⓒ)
(Schraubenbeutel Ⓒ)
(Sachet de vis Ⓒ)

BC6 ·×3 — 4mmEリング — E-Ring / Circlip

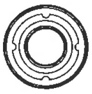

BC7 ·×5 — 1150プラベアリング — Plastic bearing / Plastik-Lager / Palier en plastique

(ピロボール袋詰)
(Ball connector bag)
(Kugelkopf-Beutel)
(Sachet de connecteurs à rotule)

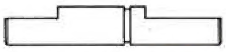

BP2·×1 Rプロペラジョイント — Rear propeller joint / Hinteres Antriebs-Gelenk / Accouplement d'arbre de transmission arrière

(工具袋詰)
(Tool bag)
(Werkzeug-Beutel)
(Sachet d'outillage)

BT1 ·×1 — 850メタル — Metal bearing / Metall-Lager / Palier en métal

15 《Rデフギヤーのとりつけ》
Attaching rear differential
Hinteres Differentialgetriebe-Einbau
Mise en place du différentiel arrière

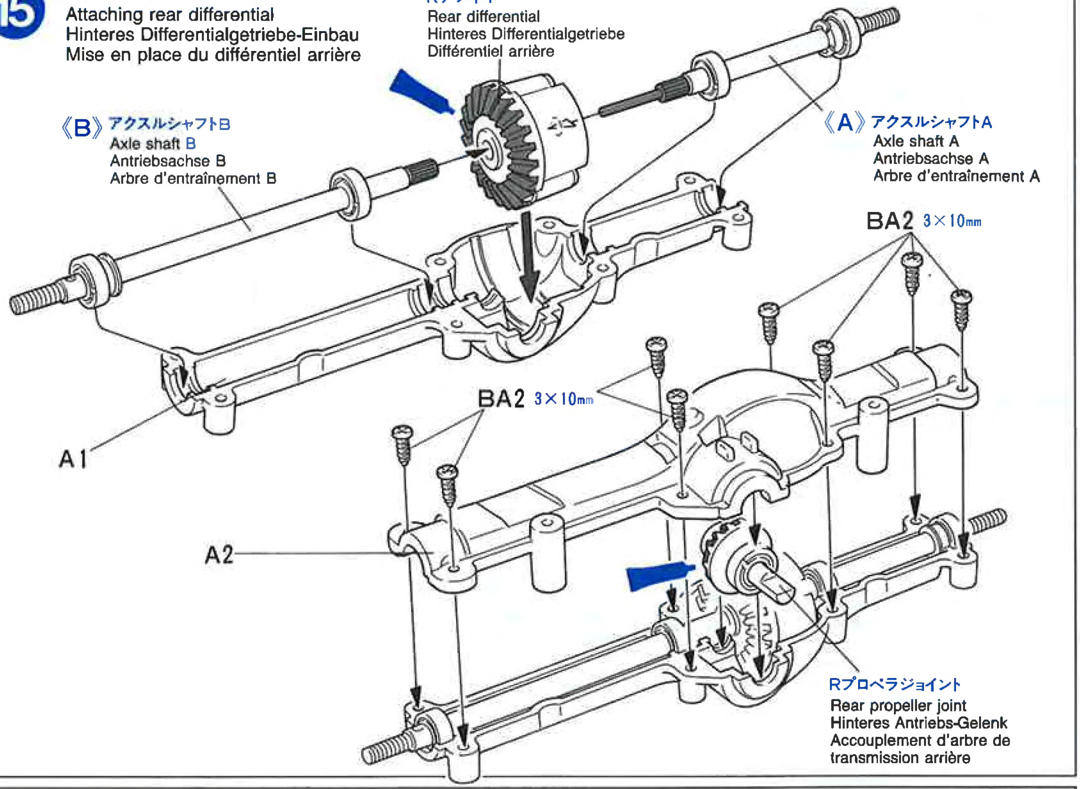

15 《使用する小物金具》
PARTS USED
VERWENDETE TEILE
PIECES UTILISEES

(ビス袋詰Ⓐ)
(Screw bag Ⓐ)
(Schraubenbeutel Ⓐ)
(Sachet de vis Ⓐ)

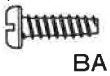

BA2·×8 — 3×10mmタッピングビス — Tapping screw / Schneidschraube / Vis taraudeuse

《デフロック状態のくみたて》
Diff-Lock
Differentialsperre
Blocage de différentiel

★Rデフギヤーを固定してくみたてます。グリップの悪い路面などで使います。
★Rear differential can be locked for running on slippery surfaces.
★Hinteres Differential kann für den Einsatz auf rutschigem Untergrund gesperrt werden.
★Le différentiel arrière peut être bloqué pour les évolution sur surfaces glissantes.

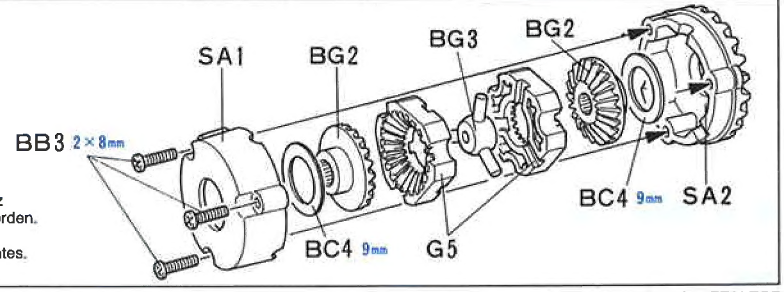

16 《使用する小物金具》
PARTS USED
VERWENDETE TEILE
PIECES UTILISEES

（ビス袋詰Ⓐ）
(Screw bag Ⓐ)
(Schraubenbeutel Ⓐ)
(Sachet de vis Ⓐ)

BA3 ·×2 — 3mmワッシャー
Washer
Beilagscheibe
Rondelle

BA4·×2 — 3×30mm丸ビス
Screw
Schraube
Vis

（ビス袋詰Ⓑ）
(Screw bag Ⓑ)
(Schraubenbeutel Ⓑ)
(Sachet de vis Ⓑ)

BB4 ·×1 — 5mmイモネジ
Grub screw
Madenschraube
Vis pointeau

（ピローボール袋詰）
(Ball connector bag)
(Kugelkopf-Beutel)
(Sachet de connecteurs à rotule)

BP4 ·×2 — 6mmピローボールナット
Ball nut
Kugelkopf-Mutter
Ecrou à rotule

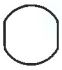
BP6 ·×4 — 8mmボール
Ball
Kugel
Bille

16 《リヤアームのとりつけ》
Rear axle
Hinterachse
Essieu arrière

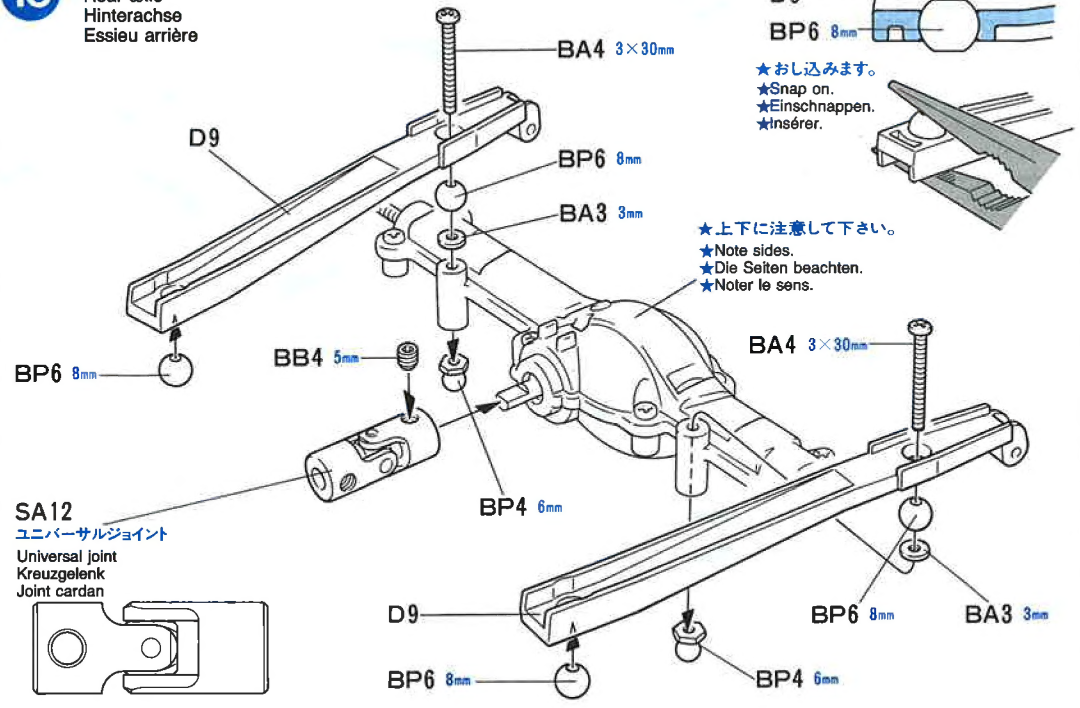

17 《使用する小物金具》
PARTS USED
VERWENDETE TEILE
PIECES UTILISEES

（ビス袋詰Ⓐ）
(Screw bag Ⓐ)
(Schraubenbeutel Ⓐ)
(Sachet de vis Ⓐ)

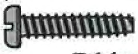
BA1·×2 — 3×15mmタッピングビス
Tapping screw
Schneidschraube
Vis taraudeuse

BA3 ·×2 — 3mmワッシャー
Washer
Beilagscheibe
Rondelle

（ビス袋詰Ⓑ）
(Screw bag Ⓑ)
(Schraubenbeutel Ⓑ)
(Sachet de vis Ⓑ)

BB4 ·×1 — 5mmイモネジ
Grub screw
Madenschraube
Vis pointeau

17 《リヤアクスルのとりつけ》
Attaching rear axle
Hinterachsen-Einbau
Fixation de l'essieu arrière

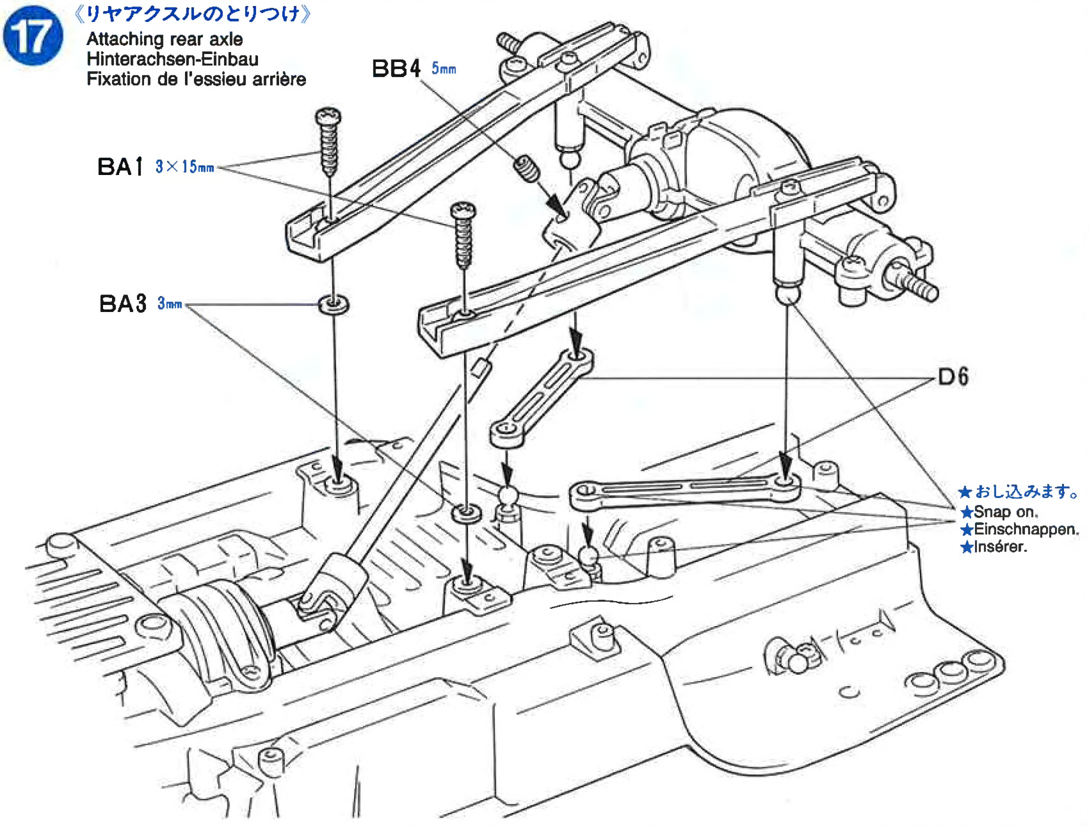

18 《使用する小物金具》
PARTS USED
VERWENDETE TEILE
PIECES UTILISEES

（ダンパー部品袋詰）
(Damper bag)
(Dämpfer-Beutel)
(Sachet d'amortisseurs)

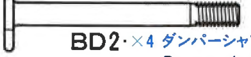
BD2·×4 — ダンパーシャフト
Damper shaft
Dämpferstange
Axe de piston

BD6 ·×8 — 3mmOリング（赤）
O-Ring (red)
O-Ring (rot)
Joint torique (rouge)

BD7 ·×4 — 3mmOリング（黒）
O-Ring (black)
O-Ring (schwarz)
Joint torique (noir)

18 《ダンパーシリンダーのくみたて》
Damper cylinder
Dämpfer-Zylinder
Corps d'amortisseur

★4個作ります。
★Make 4.
★4 Satz anfertigen.
★Faire 4 jeux.

★キズをつけないように注意して下さい。
★Be careful not to damage damper shaft.
★Vorsicht! Nicht die Dämpferstange beschädigen.
★Ne pas endommager l'axe de piston.

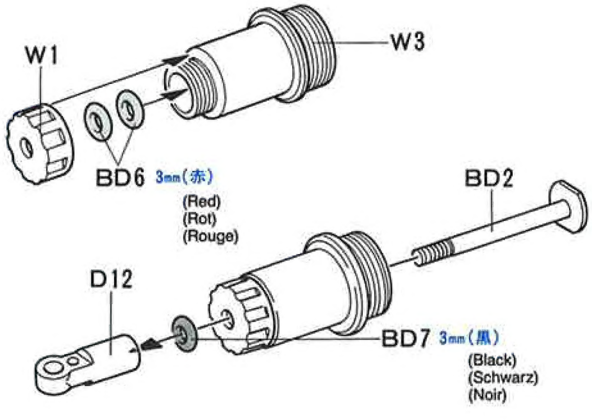

タミヤRCガイドブック
電動ラジオコントロールをより楽しむ方へのガイドブックです。RCの基本的な知識、競技の仕方等を詳しく解説、ご希望の方は模型店におたずね下さい。

19 《使用する小物金具》
PARTS USED
VERWENDETE TEILE
PIECES UTILISEES

(ダンパー部品袋詰)
(Damper bag)
(Dämpfer-Beutel)
(Sachet d'amortisseurs)

BD8 ·×4 オイルシール
Oil seal
Öl-Abdichtung
Joint d'étanchéité

20 《使用する小物金具》
PARTS USED
VERWENDETE TEILE
PIECES UTILISEES

(ビス袋詰Ⓑ)
(Screw bag Ⓑ)
(Schraubenbeutel Ⓑ)
(Sachet de vis Ⓑ)

BB2 ·×2 2×8mmタッピングビス
Tapping screw
Schneidschraube
Vis taraudeuse

(ブリスターパック)
(Blister pack)
(Blister-Verpackung)
(Emballage sous blister)

SA13·×2 Rコイルスプリング
Rear coil spring
Hintere Feder
Ressort hélicoïdal arrière

21 《使用する小物金具》
PARTS USED
VERWENDETE TEILE
PIECES UTILISEES

(ビス袋詰Ⓐ)
(Screw bag Ⓐ)
(Schraubenbeutel Ⓐ)
(Sachet de vis Ⓐ)

BA3 ·×2 3mmワッシャー
Washer
Beilagscheibe
Rondelle

(ビス袋詰Ⓒ)
(Screw bag Ⓒ)
(Schraubenbeutel Ⓒ)
(Sachet de vis Ⓒ)

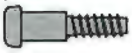

BC2·×2 3×14mm段付ビス
Step screw
Paßschraube
Vis décolletée

《ダンパーオイルのセッティング》

別売のタミヤシリコンダンパーオイルは、ＲＣカーのオイルダンパー用に開発された高性能オイルです。温度が変化しても粘度変化が少なく、安定したダンピング効果を発揮。６種類のオイルが揃っていますので、路面状態やコースレイアウトにあわせて、幅広いダンパーセッティングが可能です。

Tamiya Silicone Damper Oil

ソフトセット SOFT SET (53025)	赤 RED	＃200
	橙 ORANGE	＃300
ミディアムセット MEDIUM SET (53026)	黄 YELLOW	＃400
	緑 GREEN	＃500
ハードセット HARD SET (53027)	青 BLUE	＃600
	紫 PURPLE	＃700

19 《ダンパーオイルの入れかた》
Damper oil
Dämpfer-Öl
Huile pour amortisseurs

★4個作ります。
★Make 4.
★4 Satz anfertigen.
★Faire 4 jeux.

1. ピストンを下にさげ、オイルを入れます。ピストンをゆっくり上下させてオイル中の気泡を抜きます。

1. Pull down piston and pour oil into cylinder. Remove air bubbles by slowly moving piston up and down.

1. Kolben nach unten ziehen und Öl einfüllen. Luftblasen durch Auf- und Abbewegen des Kolbens herausdrücken.

1. Pousser le piston vers le bas et remplir le corps d'huile. Chasser les bulles d'air en déplaçant le piston de bas en haut.

2. ピストンをいっぱいにおろし、オイルシールをはめ込み、あふれたオイルをティッシュペーパーですいとります。

2. Pull down piston, attach oil seal and absorb oil overflow with tissue paper.

2. Kolben nach unten ziehen. Ölabdichtung einstecken, überlaufendes Öl mit Papiertaschentuch abwischen.

2. Pousser le piston vers le bas, placer le joint d'étanchéité et essuyer l'excédent d'huile avec du papier essuie-tout.

3. シリンダーキャップをしめ込んで完了です。

3. Tighten up cylinder cap.

3. Zylinder-Kappe aufschrauben.

3. Serrer le capuchon de la fermeture.

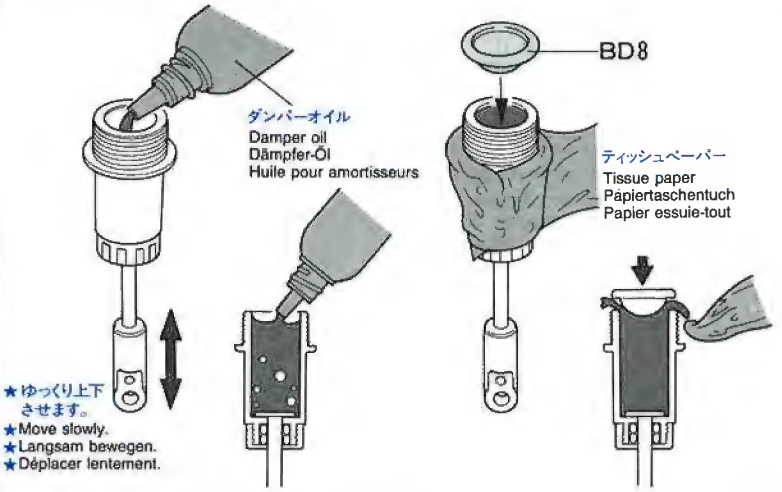

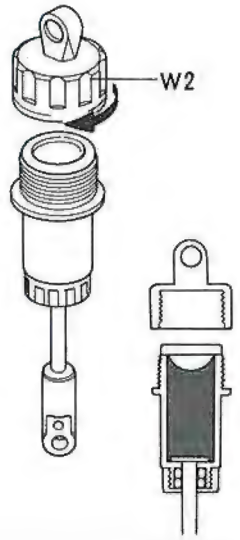

20 《リヤダンパーのくみたて》
Rear damper
Hinterer Stoßdämpfer
Amortisseur arrière

★2個作ります。
★Make 2.
★2 Satz anfertigen.
★Faire 2 jeux.

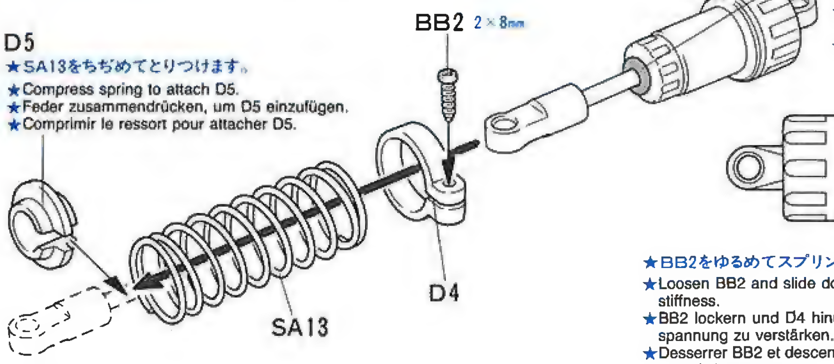

★SA13をちぢめてとりつけます。
★Compress spring to attach D5.
★Feder zusammendrücken, um D5 einzufügen.
★Comprimir le ressort pour attacher D5.

★BD7を図の位置にしてくみたてます。
★Position BD7 as shown.
★BD7 wie gezeigt einbauen.
★Positionner BD7 comme indiqué.

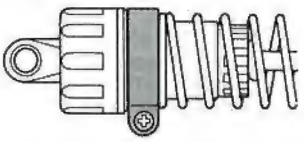

★BB2をゆるめてスプリングのかたさ調整をします。
★Loosen BB2 and slide down D4 to increase spring stiffness.
★BB2 lockern und D4 hinunterschieben, um Federspannung zu verstärken.
★Desserrer BB2 et descendre D4 pour augmenter la dureté du ressort.

21 《リヤダンパーのとりつけ》
Attaching rear dampers
Einbau der hinteren Stoßdämpfer
Fixation des amortisseurs arrière

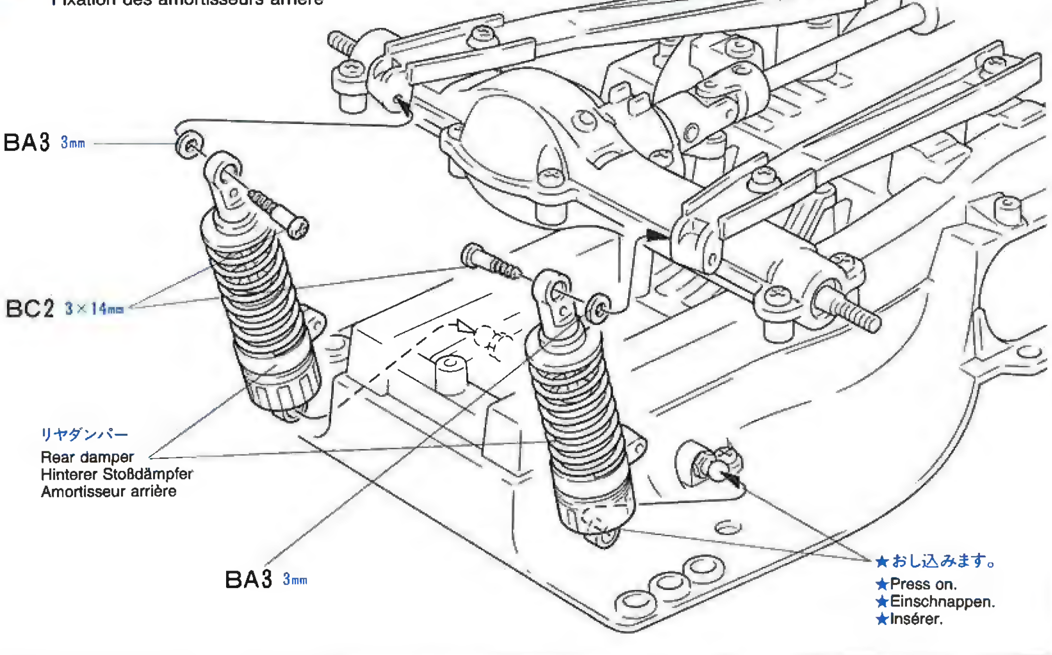

22 《使用する小物金具》
PARTS USED
VERWENDETE TEILE
PIECES UTILISEES

（ビス袋詰Ⓑ）
(Screw bag Ⓑ)
(Schraubenbeutel Ⓑ)
(Sachet de vis Ⓑ)

BB2 ·×2 2×8mmタッピングビス
Tapping screw
Schneidschraube
Vis taraudeuse

（ブリスターパック）
(Blister pack)
(Blister-Verpackung)
(Emballage sous blister)

SA11·×2 Fコイルスプリング
Front coil spring
Vordere Feder
Ressort hélicoïdal avant

23 《使用する小物金具》
PARTS USED
VERWENDETE TEILE
PIECES UTILISEES

（ビス袋詰Ⓐ）
(Screw bag Ⓐ)
(Schraubenbeutel Ⓐ)
(Sachet de vis Ⓐ)

BA3 ·×2 3mmワッシャー
Washer
Beilagscheibe
Rondelle

（ビス袋詰Ⓒ）
(Screw bag Ⓒ)
(Schraubenbeutel Ⓒ)
(Sachet de vis Ⓒ)

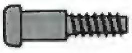

BC2·×2 3×14mm段付ビス
Step screw
Paßschraube
Vis décolletée

24 《使用する小物金具》
PARTS USED
VERWENDETE TEILE
PIECES UTILISEES

（スイッチ袋詰）
(Speed control bag)
(Fahrtregler-Beutel)
(Sachet de variateur de vitesse)

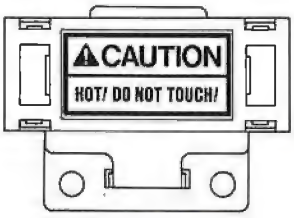

BE2·×1 3端子レジスター
Resistor
Widerstand
Résistance

《スイッチには接点グリスを》
スピードコントロールスイッチの接点部分にはタミヤ接点グリスをたっぷりつけて下さい。火花の発生による接触不良を防ぎ、電流の流れをよくします。

SWITCH LUBRICANT
Apply switch lubricant to speed control contact points for good current flow.

SCHALTER-SCHMIERMITTEL
Schalter-Schmiermittel auf den Kontakten des Fahrtreglers schützt vor schlechtem Kontakt.

NETTOYANT POUR CONTACTS ELECTRIQUES
Appliquer du nettoyant sur les points de contact du variateur pour assurer un passage franc du courant.

22 《フロントダンパーのくみたて》
Front damper
Vorderer Stoßdämpfer
Amortisseurs avant

★2個作ります。
★Make 2.
★2 Satz anfertigen.
★Faire 2 jeux.

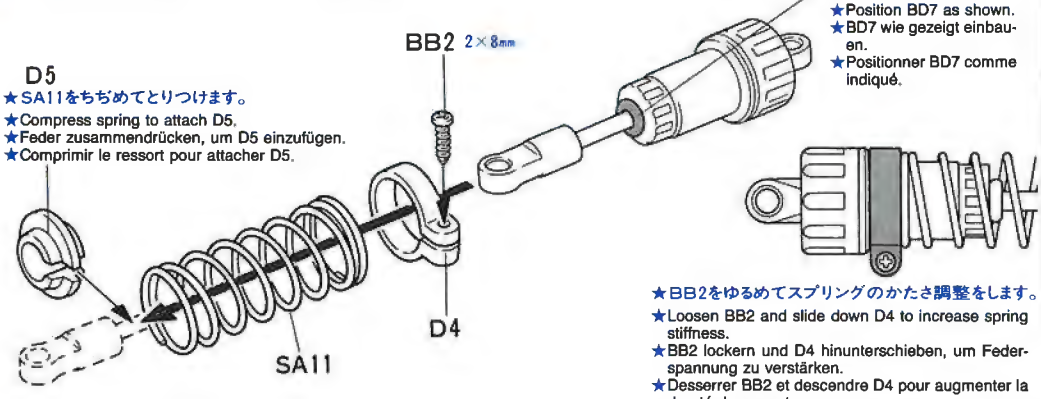

★SA11をちぢめてとりつけます。
★Compress spring to attach D5.
★Feder zusammendrücken, um D5 einzufügen.
★Comprimir le ressort pour attacher D5.

★BD7を図の位置にしてくみたてます。
★Position BD7 as shown.
★BD7 wie gezeigt einbauen.
★Positionner BD7 comme indiqué.

★BB2をゆるめてスプリングのかたさ調整をします。
★Loosen BB2 and slide down D4 to increase spring stiffness.
★BB2 lockern und D4 hinunterschieben, um Federspannung zu verstärken.
★Desserrer BB2 et descendre D4 pour augmenter la dureté du ressort.

23 《フロントダンパーのとりつけ》
Attaching front dampers
Einbau der vorderen Stoßdämpfer
Fixation des amortisseurs avant

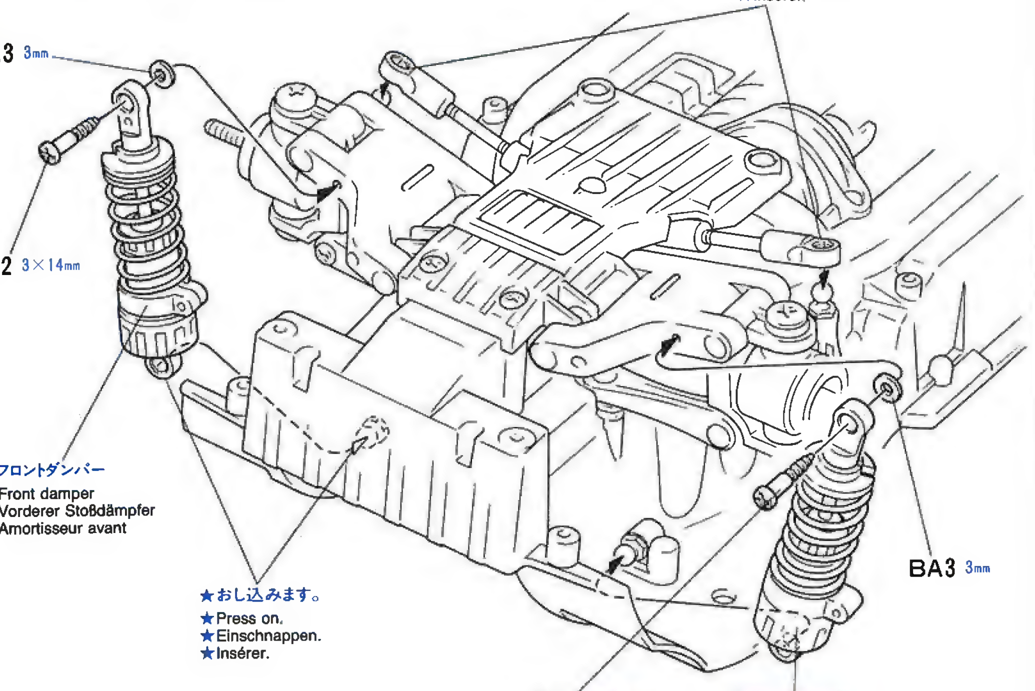

★おし込みます。
★Press on.
★Einschnappen.
★Insérer.

フロントダンパー
Front damper
Vorderer Stoßdämpfer
Amortisseur avant

★おし込みます。
★Press on.
★Einschnappen.
★Insérer.

フロントダンパー
Front damper
Vorderer Stoßdämpfer
Amortisseur avant

24 《3段変速スイッチのくみたて》
Speed control
Fahrtregler
Variateur de vitesse

★いっぱいまでおし込みます。
★Fully press on.
★Fest eindrücken.
★Presser à fond.

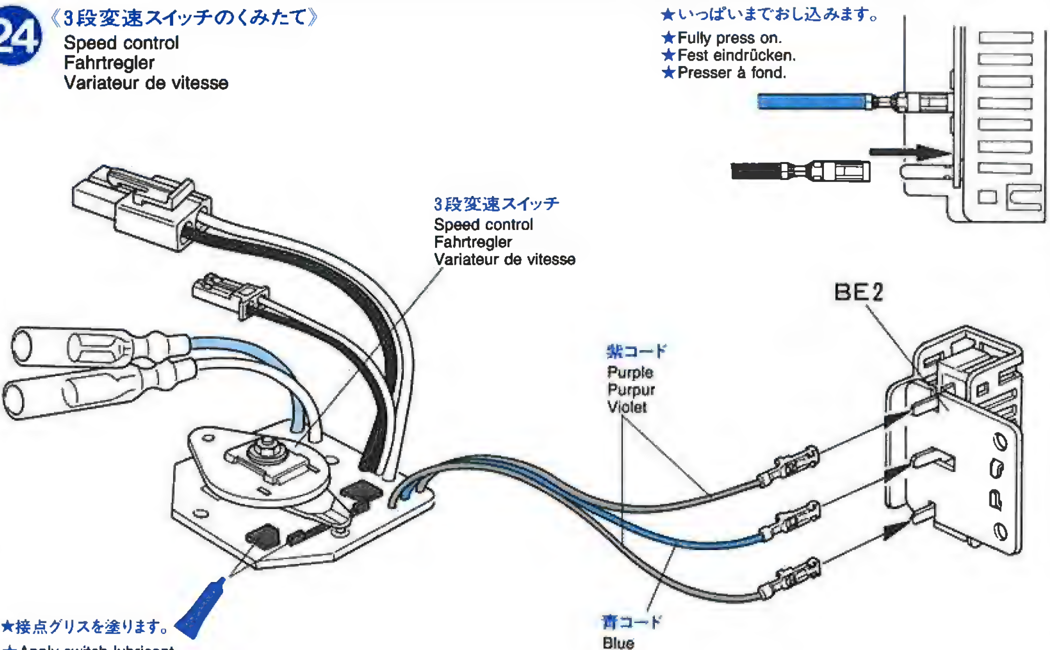

3段変速スイッチ
Speed control
Fahrtregler
Variateur de vitesse

紫コード
Purple
Purpur
Violet

青コード
Blue
Blau
Bleu

★接点グリスを塗ります。
★Apply switch lubricant.
★Schalter-Schmiermittel schmieren.
★Appliquer du nettoyant pour contacts électiruques.

25 《使用する小物金具》
PARTS USED
VERWENDETE TEILE
PIECES UTILISEES

(ビス袋詰Ⓐ)
(Screw bag Ⓐ)
(Schraubenbeutel Ⓐ)
(Sachet de vis Ⓐ)

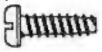

3×10mmタッピングビス
Tapping screw
Schneidschraube
Vis taraudeuse
BA2·×1

(ビス袋詰Ⓑ)
(Screw bag Ⓑ)
(Schraubenbeutel Ⓑ)
(Sachet de vis Ⓑ)

2.6×10mmタッピングビス
Tapping screw
Schneidschraube
Vis taraudeuse
BB1·×1

(ピローボール袋詰)
(Ball connector bag)
(Kugelkopf-Beutel)
(Sachet de connecteurs à rotule)

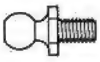

5mmピローボール
BP5 ·×1
Ball connector
Kugelkopf
Connecteur à rotule

※の部品はキットに含まれません。
Parts marked ※ are not in kit.
Teile mit ※ sind im Bausatz nicht enthalten.
Les pièces marquées ※ ne sont pas incluses dans le kit.

CHECKING R/C EQUIPEMENT
(See right.)
① Install battery.
② Extend antenna.
③ Loosen and extend.
④ Connect charged battery.
⑤ Switch on.
⑥ Switch on.
⑦ Trim levers in neutral.
⑧ Keep sticks in neutral.
⑨ Servos in neutral position.

ÜBERPRÜFEN DER RC-ANLAGE
(Siehe Bild rechts.)
① Batterien einlegen.
② Antenne ausziehen.
③ Aufwickeln und langziehen.
④ Voll aufgeladenen Akku.
⑤ Schalter ein.
⑥ Schalter ein.
⑦ Trimmhebel neutral stellen.
⑧ Hebel in Mittelstellung.
⑨ Dies ist die Neutralstellung der Servos.

VERIFICATION DE L'EQUIPEMENT R/C
(Voir à droite.)
① Mettre en place la batterie.
② Déployer l'antenne.
③ Dérouler et déployer le fil.
④ Chargez complètement la batterie.
⑤ Mettre en marche.
⑥ Mettre en marche.
⑦ Placer les trims au neutre.
⑧ Mettre les manches au neutre.
⑨ Les servos doivent être au neutre.

25 《ラジオコントロールメカのチェック》

★番号の順にチェックし、必ずサーボのニュートラルを確認して組みたてて下さい。

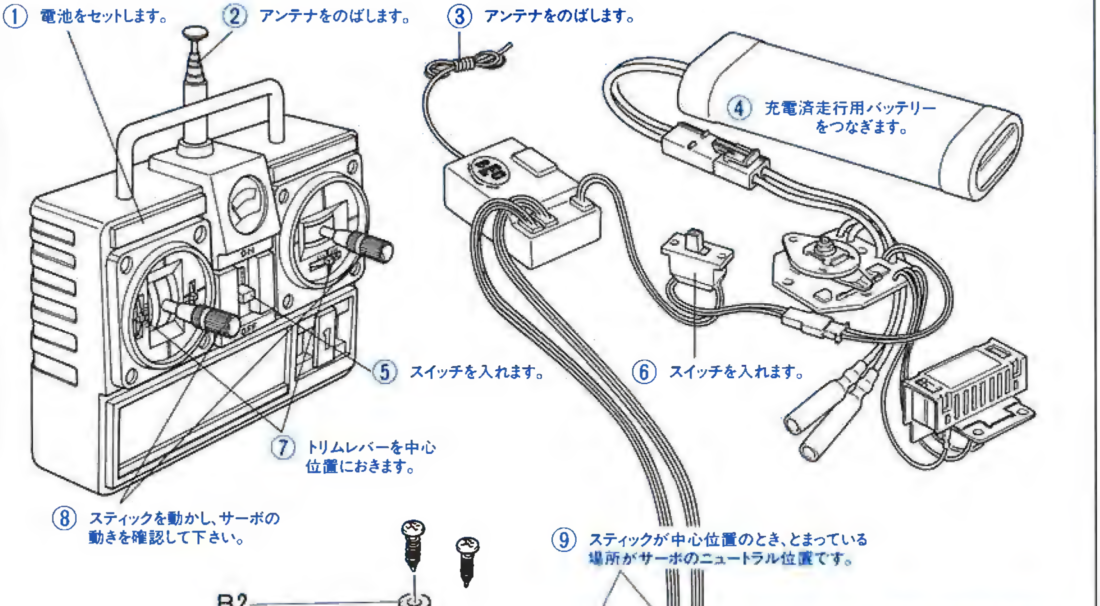

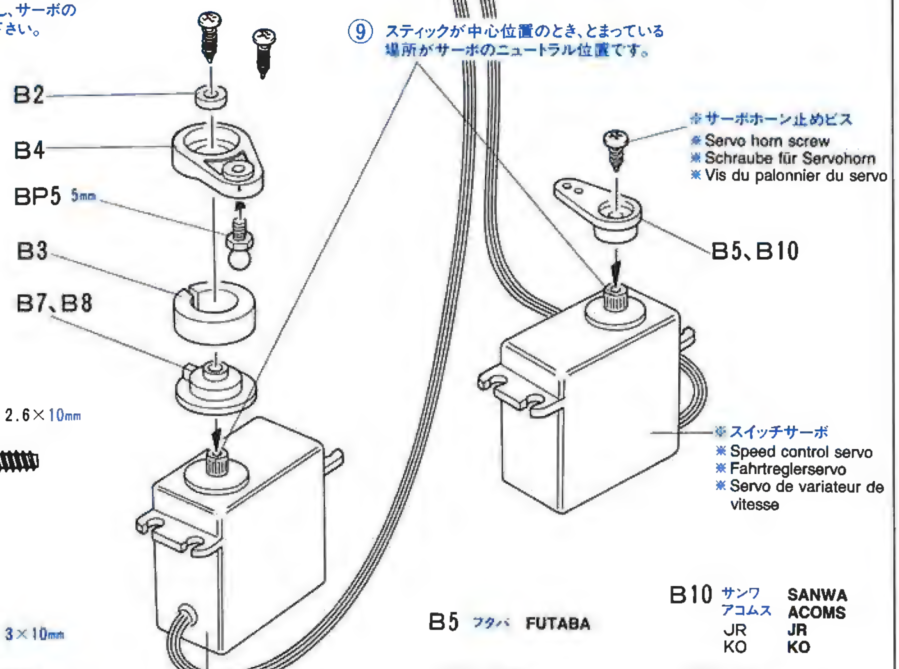

B7 フタバ FUTABA
タミヤ TAMIYA

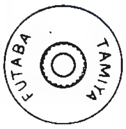

BB1 2.6×10mm

B8 サンワ SANWA
アコムス ACOMS
JR JR
KO KO

BA2 3×10mm

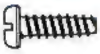

B5 フタバ FUTABA

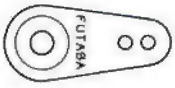

B10 サンワ SANWA
アコムス ACOMS
JR JR
KO KO

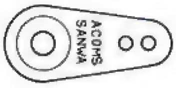

★図の位置にとりつけます。
★Attach as shown with servo in neutral.
★Bei Servo-Neutralstellung wie gezeigt anbringen.
★Monter comme indiqué avec le servo au neutre.

※ステアリングサーボ
※Steering servo
※Lenkservo
※Servo de direction

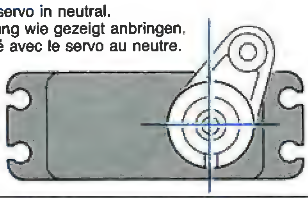

★サーボに直角にとりつけます。
★Attach as shown with servo in neutral.
★Bei Servo-Neutralstellung wie gezeigt anbringen.
★Monter comme indiqué avec le servo au neutre.

※スイッチサーボ
※Speed control servo
※Fahrtreglerservo
※Servo de variateur de vitesse

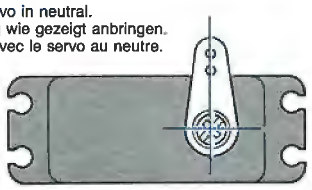

26 《使用する小物金具》
PARTS USED
VERWENDETE TEILE
PIECES UTILISEES

(ビス袋詰Ⓐ)
(Screw bag Ⓐ)
(Schraubenbeutel Ⓐ)
(Sachet de vis Ⓐ)

3×10mmタッピングビス
Tapping screw
Schneidschraube
Vis taraudeuse
BA2·×2

TAMIYA COLOR CATALOGUE
The latest in cars, boats, tanks and ships. Motorized, radio controlled and museum quality models are all shown in full color in Tamiya's latest catalogue. English, German, French, Spanish and Japanese versions available.

TAMIYA'S R/C GUIDE BOOK
Tamiya's latest Radio Control Guide Book can make you a winner at the racing circuit. Read up on the latest tune up methods, care and maintenance, painting and decorating your cars. English, German, French and Japanese versions available.

26 《受信機のとりつけ》
Installing receiver
Empfänger-Einbau
Fixation du récepteur

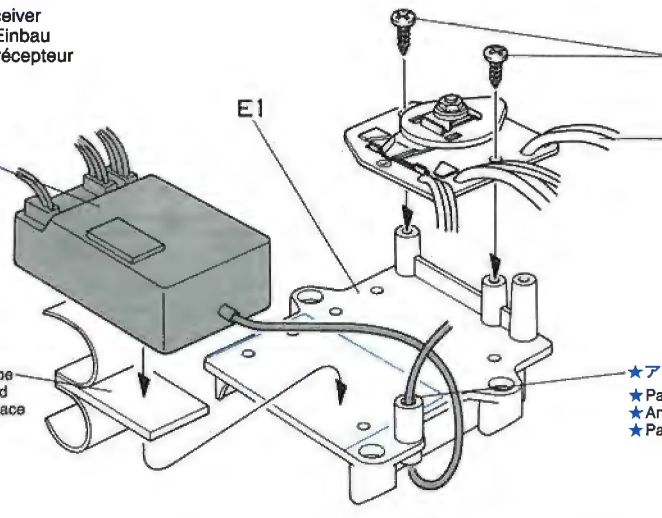

27 《使用する小物金具》
PARTS USED
VERWENDETE TEILE
PIECES UTILISEES

(ビス袋詰Ⓐ)
(Screw bag Ⓐ)
(Schraubenbeutel Ⓐ)
(Sachet de vis Ⓐ)

BA2・×5 3×10mmタッピングビス
Tapping screw
Schneidschraube
Vis taraudeuse

(ビス袋詰Ⓑ)
(Screw bag Ⓑ)
(Schraubenbeutel Ⓑ)
(Sachet de vis Ⓑ)

BB3・×2 2×8mm丸ビス
Screw
Schraube
Vis

BB5・×2 2mmワッシャー
Washer
Beilagscheibe
Rondelle

28 《使用する小物金具》
PARTS USED
VERWENDETE TEILE
PIECES UTILISEES

(ビス袋詰Ⓐ)
(Screw bag Ⓐ)
(Schraubenbeutel Ⓐ)
(Sachet de vis Ⓐ)

BA2・×8 3×10mmタッピングビス
Tapping screw
Schneidschraube
Vis taraudeuse

BA3・×6 3mmワッシャー
Washer
Beilagscheibe
Rondelle

(シャフト袋詰)
(Shaft bag)
(Achsen-Beutel)
(Sachet d'arbres)

BS2・×1 3×32mm両ネジシャフト
Threaded shaft
Gewindestange
Tige filetée

(スイッチ袋詰)
(Speed control bag)
(Fahrtregler-Beutel)
(Sachet de variateur de vitesse)

BE1・×1 スイッチロッド
Speed control rod
Fahrtreglergestänge
Tringlerie du variateur

27 《受信機のとりつけ》
Attaching speed control
Fahrtregler-Einbau
Fixation du variateur de vitesse

★黄コードと黄コード、緑コードと緑コードをつなぎます。
★Connect yellow to yellow and green to green.
★Gelb mit gelb und grün mit grün verbinden.
★Connecter le fil jaune au fil jaune et le fil vert au fil vert.

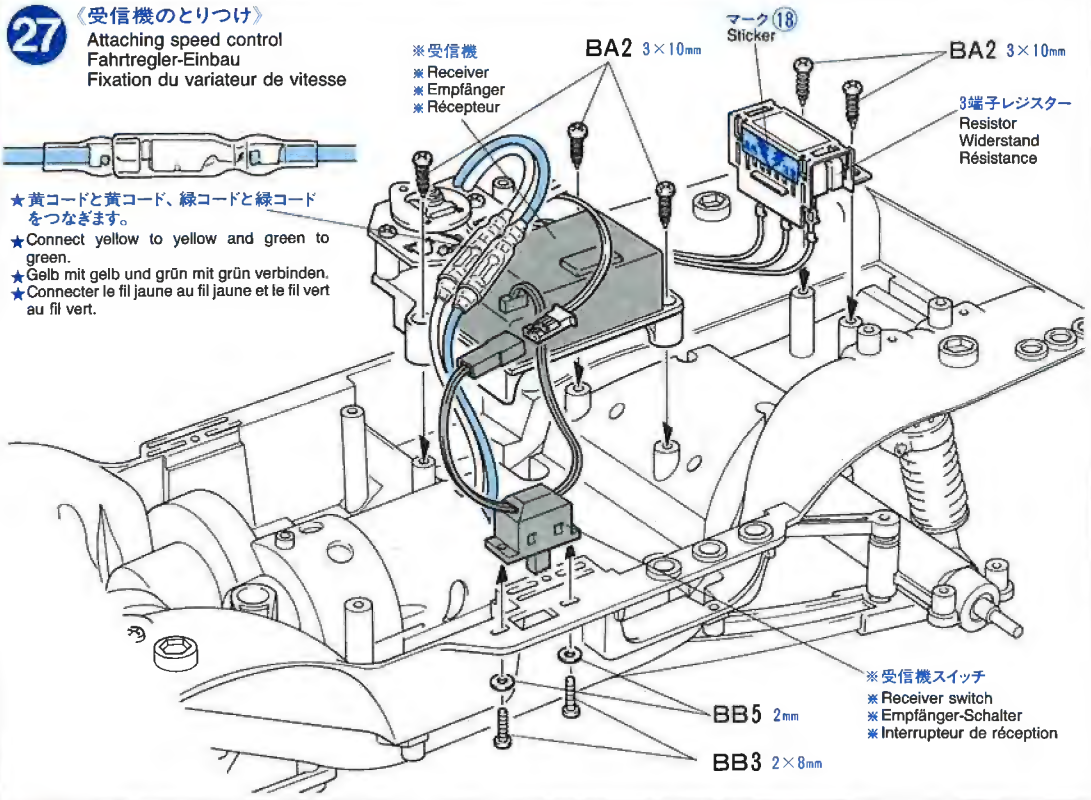

28 《サーボのとりつけ》
Attaching servos
Servo-Einbau
Fixation des servos

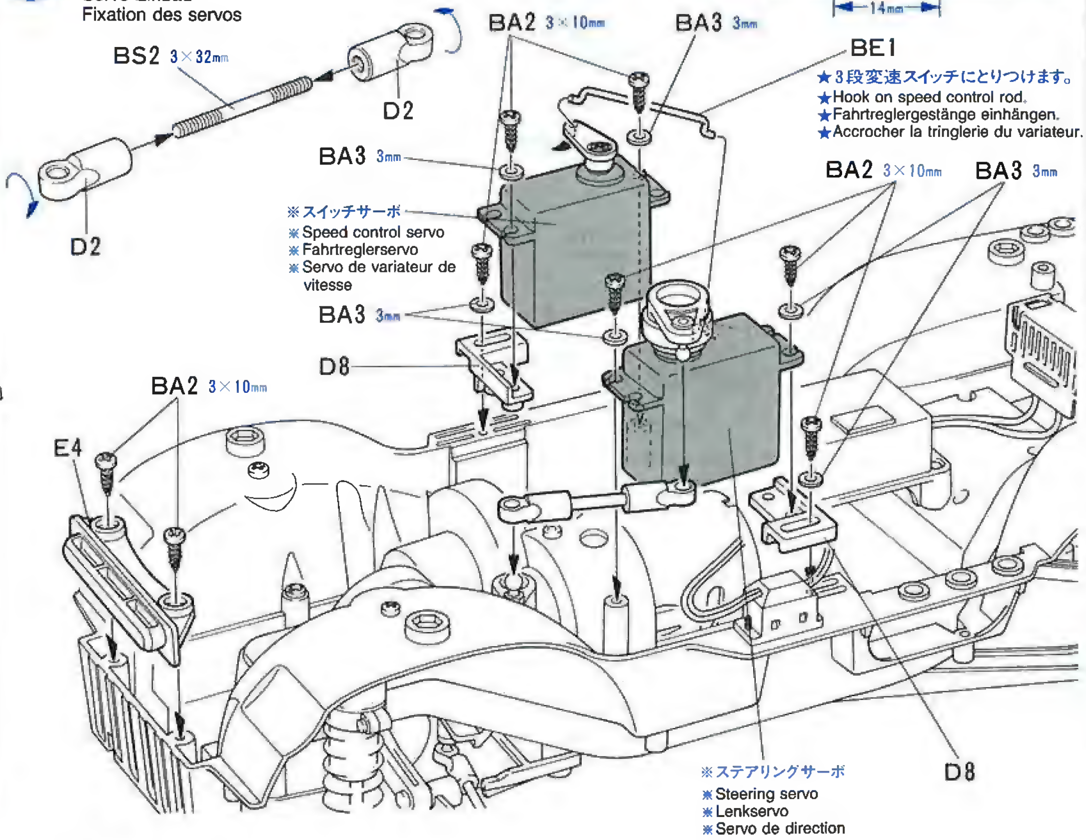

《BE1(スイッチロッド)のとりつけ》
Attaching BE1
Befestigung von BE1
Fixation de BE1

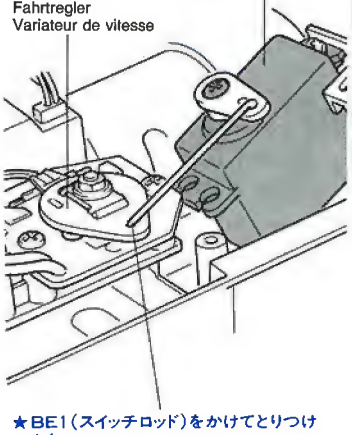

★BE1(スイッチロッド)をかけてとりつけます。
★Hook on speed control rod.
★Fahrtreglergestänge einhängen.
★Accrocher la tringlerie du variateur.

《スイッチのポジション》
Position of speed control
Einbaulage des Fahrtreglers
Position du variateur de vitesse

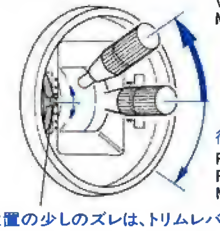

★停止位置の少しのズレは、トリムレバーで調節します。
★Use trim lever to final adjustment.
★Letzte Angleichungen mit Trimmhebel durchführen.
★Utiliser le trim pour les réglages définitifs.

★最高速をとびこしてしまうときは、サーボホーンの穴位置を変えます。
★When servo stroke is too large, move to hole closer to axis,
★Bei zu großem Servoweg, ein Loch näher am Drehpunkt einhängen.
★Quand la course du servo est trop grande, ajuster au trou le plus proche de l'axe.

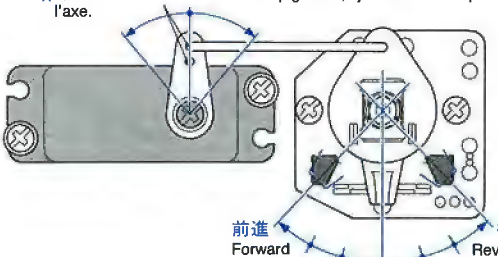

《D2(アジャスター)のはずしかた》

How to remove D2
Entfernen von D2
Comment deconnecter D2

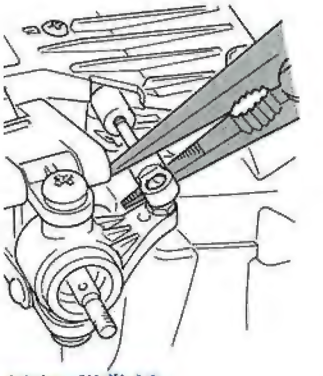

★ひねってはずします。
★Pinch with long nose pliers and twist.
★Mit Flachzange packen und drehen.
★Serrer avec des pinces à becs longs et tordre.

《ステアリングのニュートラル位置》

Steering adjustment
Einstellung der Schubstangen
Réglage de la direction

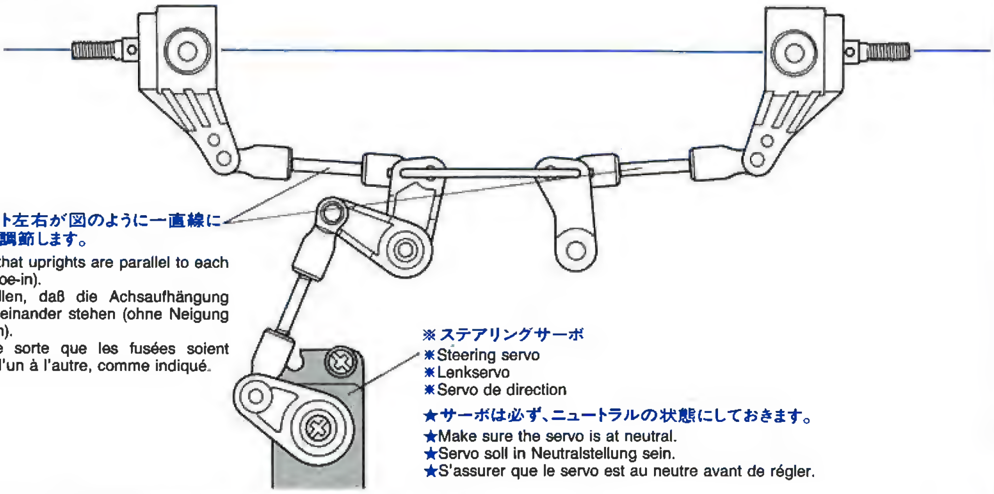

★アップライト左右が図のように一直線になるように調節します。
★Adjust so that uprights are parallel to each other (no toe-in).
★So einstellen, daß die Achsaufhängung parallel zueinander stehen (ohne Neigung nach innen).
★Ajuster de sorte que les fusées soient parallèles l'un à l'autre, comme indiqué.

※ステアリングサーボ
※Steering servo
※Lenkservo
※Servo de direction

★サーボは必ず、ニュートラルの状態にしておきます。
★Make sure the servo is at neutral.
★Servo soll in Neutralstellung sein.
★S'assurer que le servo est au neutre avant de régler.

《モーターコードのつなぎ方》

MOTOR CABLES
MOTORKABEL
CABLES DU MOTEUR

C.P.R.ユニット、アンプ側	モーター側
Speed control Fahrtregler Variateur de vitesse	Motor Moteur
赤コード、プラスコード(＋) Red or (+) Rot oder (+) Rouge ou (+)	黄コード Yellow Gelb Jaune
黒コード、マイナスコード(－) Black or (-) Schwarz oder (-) Noir ou (-)	緑コード Green Grün Vert

《C.P.R.ユニットを搭載する場合》

C.P.R. Unit
C.P.R.-Einheit
Elément de réception C.P.R.

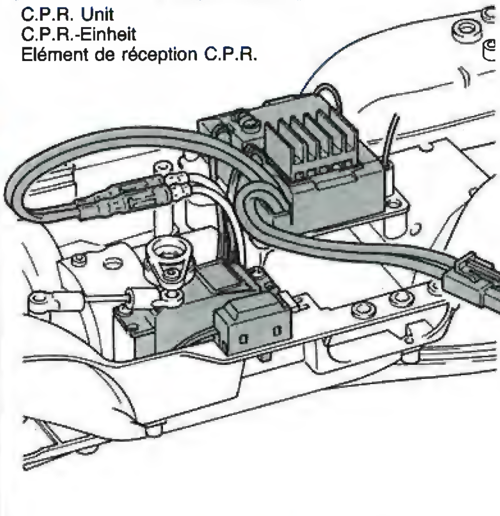

《FETアンプを搭載する場合》

Other electronic speed control
Andere elektronischer Fahrtregler
Autre type de variateur de vitesse électronique

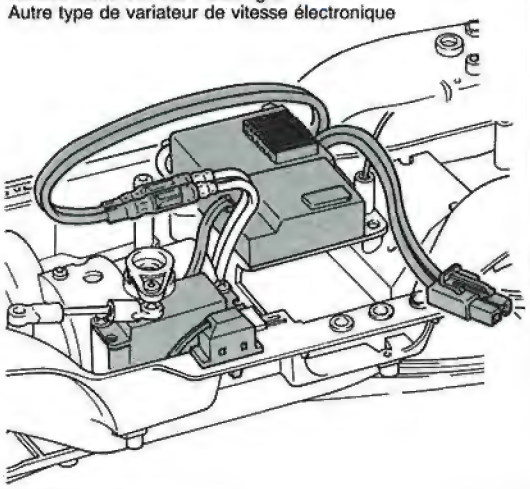

29 《使用する小物金具》

PARTS USED
VERWENDETE TEILE
PIECES UTILISEES

(ビス袋詰Ⓐ)
(Screw bag Ⓐ)
(Schraubenbeutel Ⓐ)
(Sachet de vis Ⓐ)

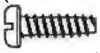

BA2·×11 — 3×10mmタッピングビス
Tapping screw
Schneidschraube
Vis taraudeuse

29 《バンパーのとりつけ》

Attaching bumper
Stoßfänger-Einbau
Fixation du pare-chocs

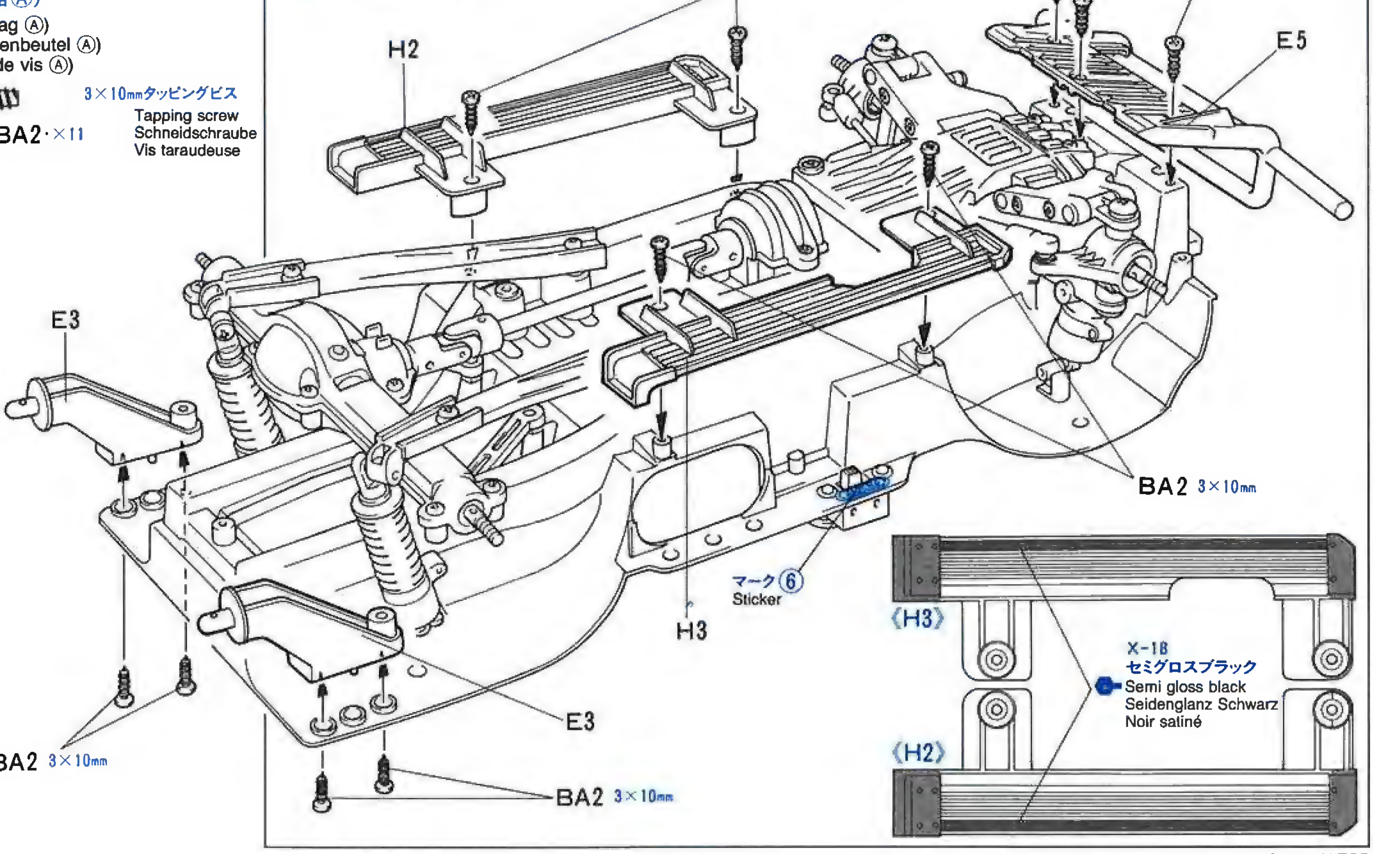

30 《ホイールのくみたて》

Wheel assembly
Rad-Aufbau
Assemblage des roues

★4個作ります。
★Make 4.
★4 Satz anfertigen.
★Faire 4 jeux.

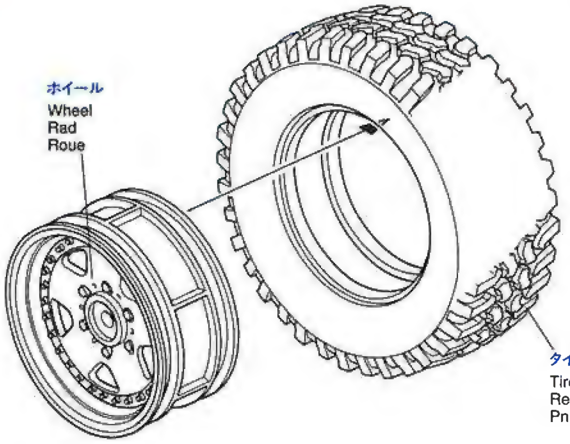

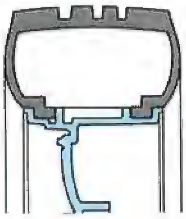

★ホイールのみぞにはめます。
★Fit into grooves.
★Reifen in die Felgen richtig eindrücken.
★Insérer dans les rainures.

★瞬間接着剤をながし込み接着します。
★Apply instant cement.
★Sekundenkleber auftrågen.
★Appliquer de la colle rapide (cyanoacrylate).

31 《ホイールのとりつけ》

Attaching wheels
Einbau der Räder
Fixation des roues

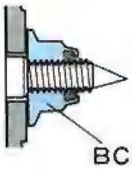

★ナイロン部までしめこみます。
★Tighten up into nylon portion.
★Anziehen, bis Gewinde aus Nylon-Kunststoffteil schaut.
★Serrer jusqu'à la bague en nylon.

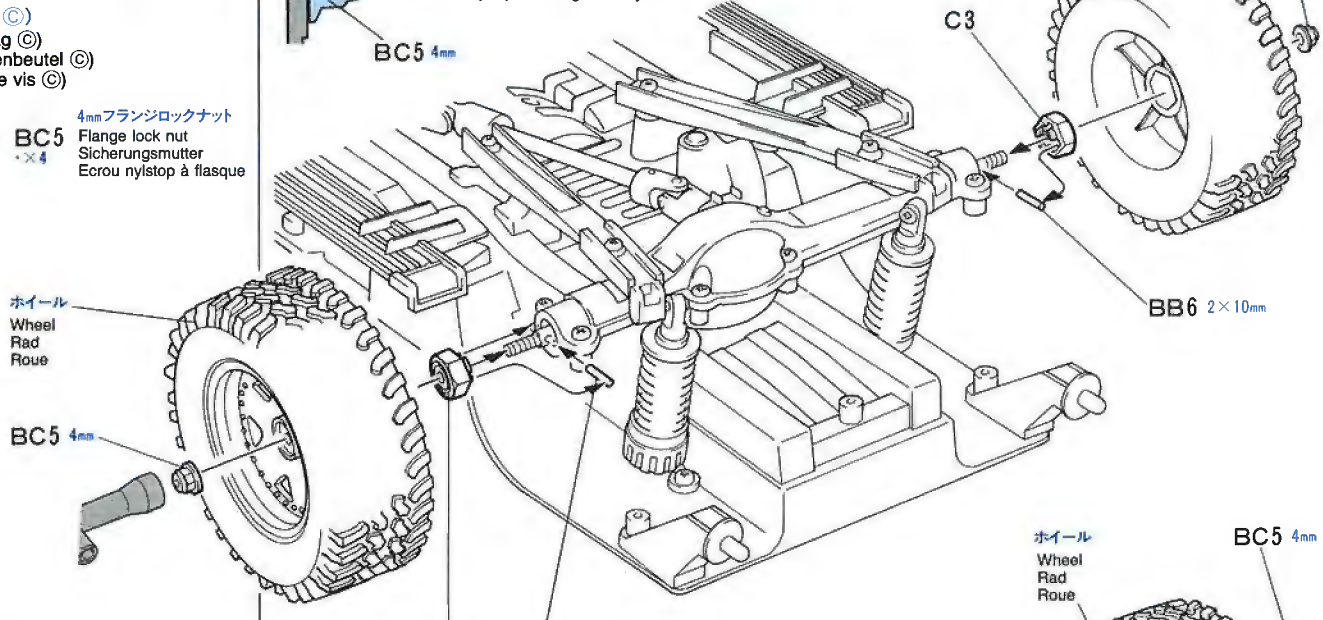

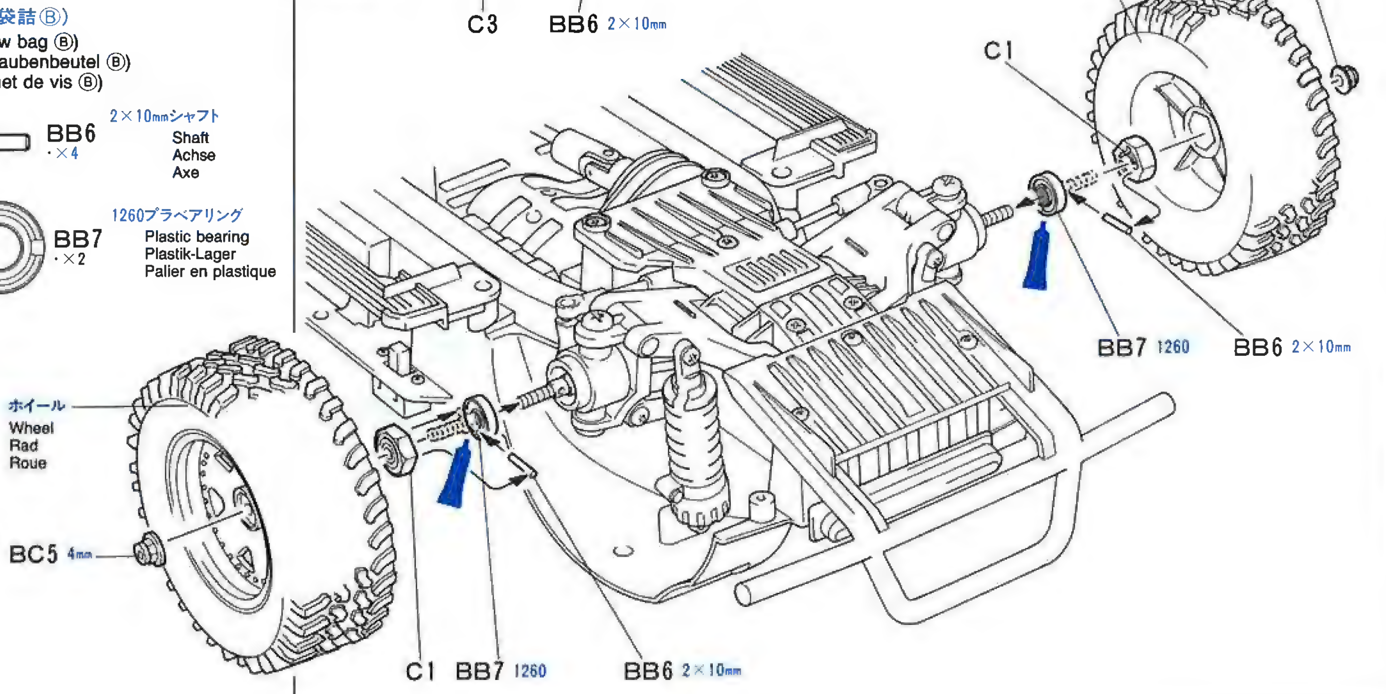

31 《使用する小物金具》

PARTS USED
VERWENDETE TEILE
PIECES UTILISEES

(ビス袋詰Ⓒ)
(Screw bag Ⓒ)
(Schraubenbeutel Ⓒ)
(Sachet de vis Ⓒ)

BC5 ·×4 — 4mmフランジロックナット
Flange lock nut
Sicherungsmutter
Ecrou nylstop à flasque

(ビス袋詰Ⓑ)
(Screw bag Ⓑ)
(Schraubenbeutel Ⓑ)
(Sachet de vis Ⓑ)

BB6 ·×4 — 2×10mmシャフト
Shaft
Achse
Axe

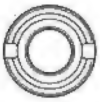

BB7 ·×2 — 1260プラベアリング
Plastic bearing
Plastik-Lager
Palier en plastique

32 《使用する小物金具》
PARTS USED
VERWENDETE TEILE
PIECES UTILISEES

(ビス袋詰Ⓐ)
(Screw bag Ⓐ)
(Schraubenbeutel Ⓐ)
(Sachet de vis Ⓐ)

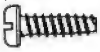

BA2·×1 3×10mmタッピングビス
Tapping screw
Schneidschraube
Vis taraudeuse

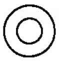

BA3 ·×1 3mmワッシャー
Washer
Beilagscheibe
Rondelle

(工具袋詰)
(Tool bag)
(Werkzeug-Beutel)
(Sachet d'outillage)

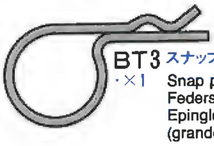

BT3 ·×1 スナップピン(大)
Snap pin (large)
Federstift (groß)
Epingle métallique (grande)

《ボディの塗装》

これは塗装指示のマークです。ボディはプラスチックモデル用塗料で塗装します。ボディ全体はタミヤカラー・スプレーで窓枠などの細部はアクリル、エナメル塗料で仕上げます。下図を参考に好きな色で塗装して下さい。

This mark denotes numbers for Tamiya Paint colors.
Dieses Zeichen gibt die Tamiya-Farbnummern an.
Ce signe indique la référence de la peinture Tamiya à utiliser.

PAINTING BODY
★The body of this model is made of styrene. Spray paint large areas and brush paint details, using plastic model paints.

BEMALUNG DER KAROSSERIE
★Die Karosserie dieses Modells bestehen aus Styrol. Für große Flächen Spray-Farben und für Einzelteile Pinsel-Farben verwenden.

PEINTURE DE LA CAROSSERIE
★La carrosserie de ce modèle est réalisé en polystyrène. Décorer les grandes surfaces à la bombe et les détails au pinceau.

ボディ色 A Body color A	ボディ色 B Body color B
ソフィアホワイト Pure white (TS-26)	サイマーグレイ Light gun metal (TS-42)
ムーンライトブルー Blue (TS-15)	ラガーディアシルバー Gloss aluminum (TS-17)
スニオンターコイズ Metallic blue (TS-19)	ラガーディアシルバー Gloss aluminum (TS-17)
ハノーバーグリーン Racing green (TS-43)	ラガーディアシルバー Gloss aluminum (TS-17)
ビーナスレッド Italian red (TS-8)	ラガーディアシルバー Gloss aluminum (TS-17)
マジョルカブラック Metallic black (TS-40)	マジョルカブラック Metallic black (TS-40)

★実車色名とTSナンバー名とはちがいます。ボディ全体は必ずタミヤ・スプレー塗料で塗装して下さい。アクリル、エナメル塗料で塗装するときはベースにタミヤのスプレー塗装をして下さい。
★Use of a surface primer is recommended for base coat.
★Die verwendung eines Grundierungsmittels wird als erste Schicht empfohlen.
★Appliquer au préalable une couche d'apprêt de base.

TAMIYA COLOR
タミヤカラー(スプレー式)

美しい塗装が手軽に楽しめるスプレータイプの塗料です。ミリタリーモデル用、カーモデル用、一般工作用がそろっています。

32 《走行用バッテリーの搭載》
Running battery
Fahrakku
Pack de propulsion

注意して下さい
CAUTION
VORSICHT!
PRECAUTION

★走行させない時は必ず走行用バッテリーのコネクターを外して下さい。
★Disconnect battery when not using the car.
★Akkusstecker abziehen, wenn das Auto nicht in Betrieb.
★Deconnecter la batterie lorsque la voiture n'est pas utilisée.

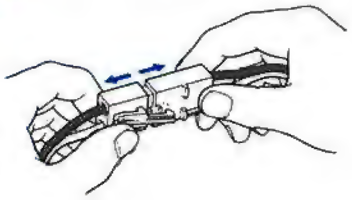

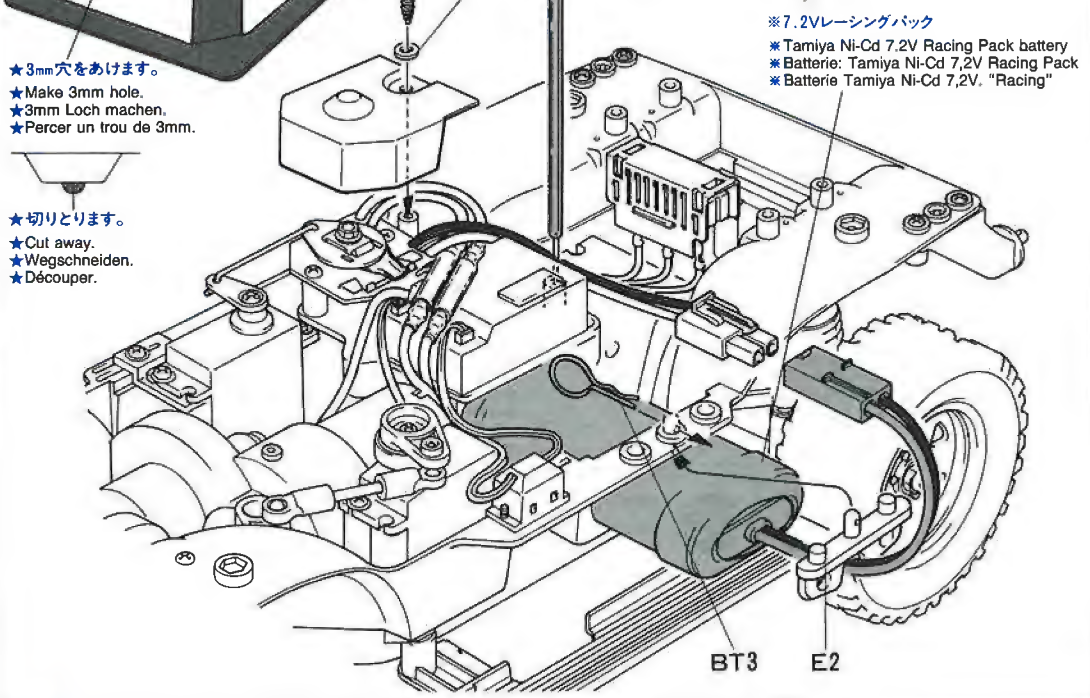

33 《ボディの塗装とマーキング》
Painting & markings
Bemalung & Beschriftung
Peinture et décoration

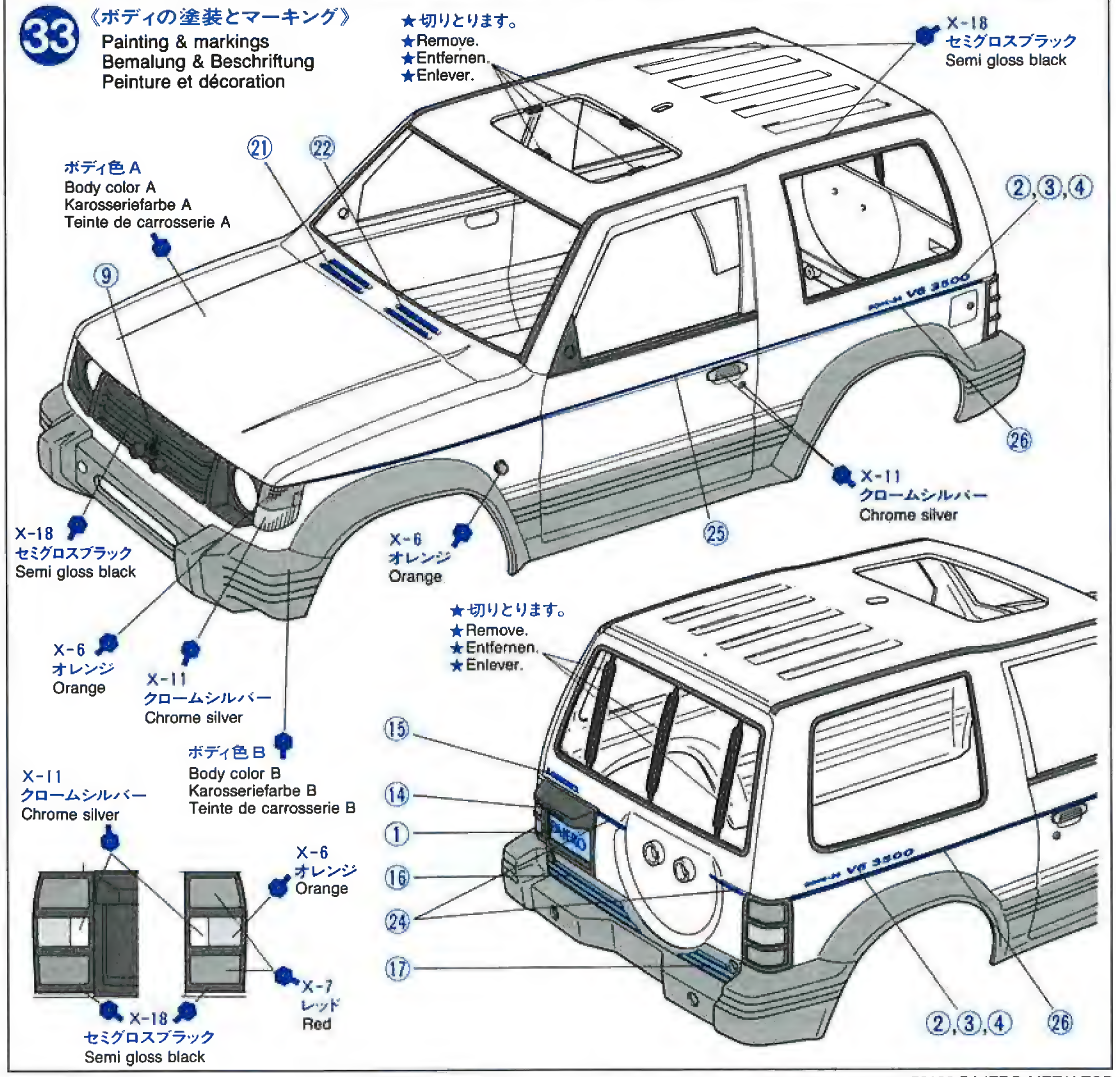

34 《使用する小物金具》
PARTS USED
VERWENDETE TEILE
PIECES UTILISEES

(ビス袋詰Ⓐ)
(Screw bag Ⓐ)
(Schraubenbeutel Ⓐ)
(Sachet de vis Ⓐ)

BA2·×6 — 3×10mmタッピングビス / Tapping screw / Schneidschraube / Vis taraudeuse

35 《使用する小物金具》
PARTS USED
VERWENDETE TEILE
PIECES UTILISEES

(ビス袋詰Ⓐ)
(Screw bag Ⓐ)
(Schraubenbeutel Ⓐ)
(Sachet de vis Ⓐ)

BA2·×4 — 3×10mmタッピングビス / Tapping screw / Schneidschraube / Vis taraudeuse

(ビス袋詰Ⓑ)
(Screw bag Ⓑ)
(Schraubenbeutel Ⓑ)
(Sachet de vis Ⓑ)

BB2·×4 — 2×8mmタッピングビス / Tapping screw / Schneidschraube / Vis taraudeuse

《マークのはりかた》
①できるだけ余白を残さずに、印刷された部分を切り抜いて下さい。番号のついたマークは切りとってしまうとまちがえやすいのではる順に切りとって下さい。
②裏紙の端の部分を少し切りとり指定された場所にはりあわせます。裏紙をつけたまま位置をあわせて下さい。
③少しずつ裏紙をはがしながら場所がずれたり、マークの中に気泡が残ったりしないように注意しながらはってゆきます。
裏紙を一度に全部はがしてはることは、しわができたり気泡が残ったりする原因となります。

STICKERS
① Cut stickers along colored edge so the transparent film is removed.
② Peel off the end of lining a little and put the sticker in position on the body.
③ Then, remove the lining slowly. In so doing, be careful that the sticker does not move out of position on the body.
If the lining is completely removed in advance, the sticker may become wrinkled or contain unwanted air bubbles.

STICKER
① Die Sticker an den bunten Kanten so ausschneiden, daß der transparente Film weg ist.
② An einer Kante die Unterlage etwas abziehen und Sticker richtig auf die Karosserie legen.
③ Dann die Unterlage langsam ganz abziehen, darauf achten, daß sich der Sticker nicht verschiebt und daß keine Luft unter den Sticker kommt — sonst gibt es Luftblasen.
Wenn die Unterlage vorher komplett entfernt wird, kann der Sticker zusammenkleben.

MOTIFS ADHESIFS
① Découper chaque motif au plus près de ses contours pour éliminer le film transparent.
② Soulever le papier de protection à l'une des extrémités et positionner le motif sur la carrosserie.
③ Retirer lentement le papier de protection en veillant à ce que le motif ne se déplace pas sur la carrosserie. En retirant entièrement à l'avance le papier de protection, le film risque de former des plis ou de retenir des bulles d'air indésirables.

34 《ウインドウのとりつけ》
Attaching window
Scheiben-Einbau
Fixation des vitres

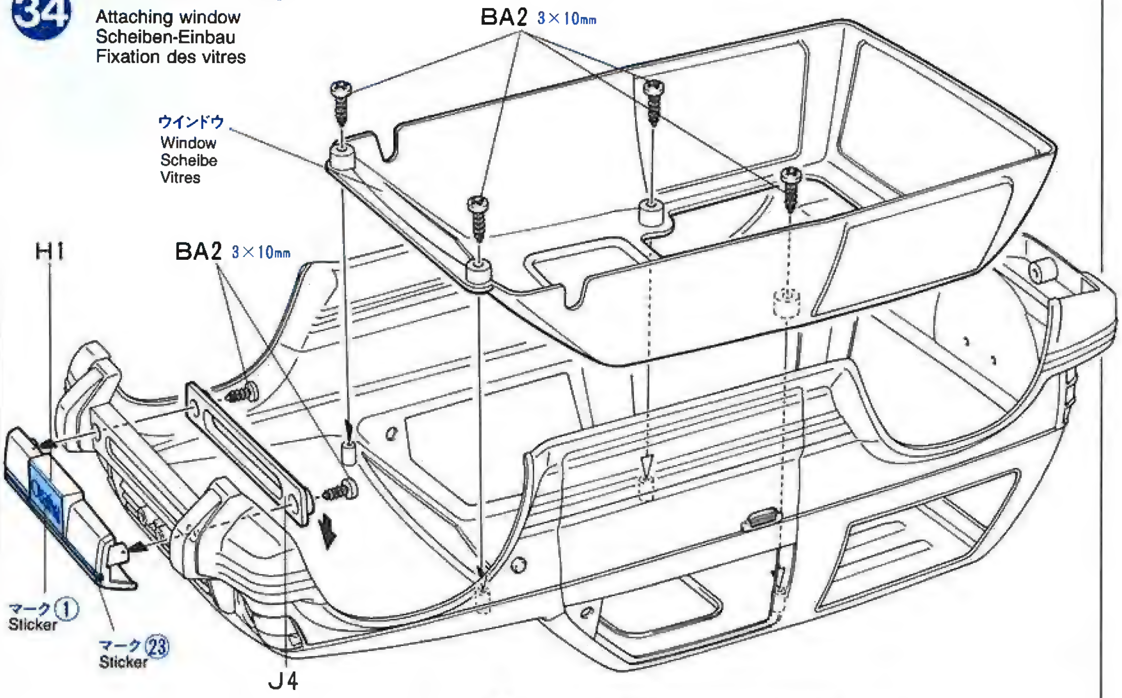

★上下の向きに注意して下さい。
★Note placement.
★Auf richtig Plazierung achten.
★Noter le sens.

35 《ボディ部品のとりつけ》
Attaching body parts
Karosserieteile-Einbau
Fixation des accessoires

★別売のライトバルブセットのとりつけで、ヘッドライトの点灯ができます。
★Installing R/C Light Bulb Set (50320): Refer to instructions in set for installation.
★Anbringung des Ersatz-Teils Nr. 50320 RC Glühlampen-Set: Anbringung gemäß Anleitung im Set.
★Eclailage en option Réf. N° 50320 Light Bulb Set: Se référer à l'instruction dans l'ensemble pour installer.

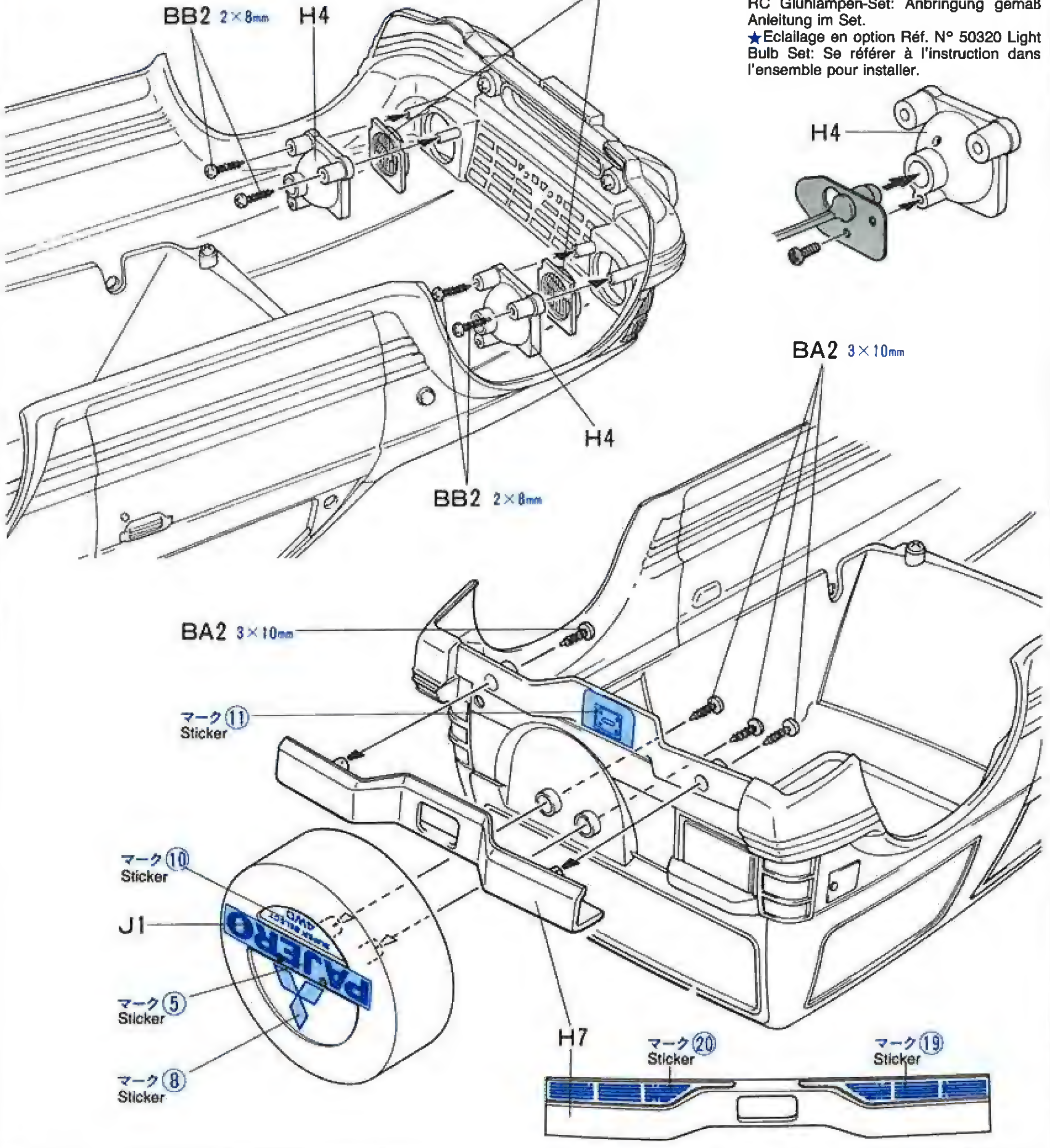

36 《使用する小物金具》
PARTS USED
VERWENDETE TEILE
PIECES UTILISEES

(ビス袋詰 A)
(Screw bag Ⓐ)
(Schraubenbeutel Ⓐ)
(Sachet de vis Ⓐ)

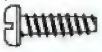

BA2・×2 3×10mmタッピングビス
Tapping screw
Schneidschraube
Vis taraudeuse

(ビス袋詰 B)
(Screw bag Ⓑ)
(Schraubenbeutel Ⓑ)
(Sachet de vis Ⓑ)

BB1・×2 2.6×10mmタッピングビス
Tapping screw
Schneidschraube
Vis taraudeuse

BB2・×2 2×8mmタッピングビス
Tapping screw
Schneidschraube
Vis taraudeuse

(ダンパー部品袋詰)
(Damper bag)
(Dämpfer-Beutel)
(Sachet d'amortisseurs)

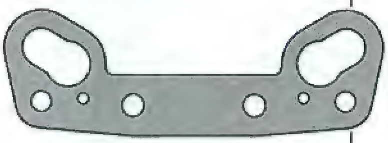

BD4・×1 フォグランプステー
Aux. light stay
Zusatzlampe-Halterung
Support de phares auxiliaires

BD9・×2 ラバーブッシュ
Rubber bushing
Gummihülse
Bague en caoutchouc

(工具袋詰)
(Tool bag)
(Werkzeug-Beutel)
(Sachet d'outillage)

BT4・×2 スナップピン(小)
Snap pin (small)
Federstift (klein)
Epingle métallique (petite)

36 《フォグランプのとりつけ》
Aux. lights
Zusatzlampe
Phares auxiliaires

★ライトバルブ(別売)もとりつけられます。
★Optional Light Bulb Set (50320) can be used.
★Zusätzlicher Light Bulb Set (50320) kann verwendet werden.
★Eclailage en option Réf. 50320 peut être utilisé.

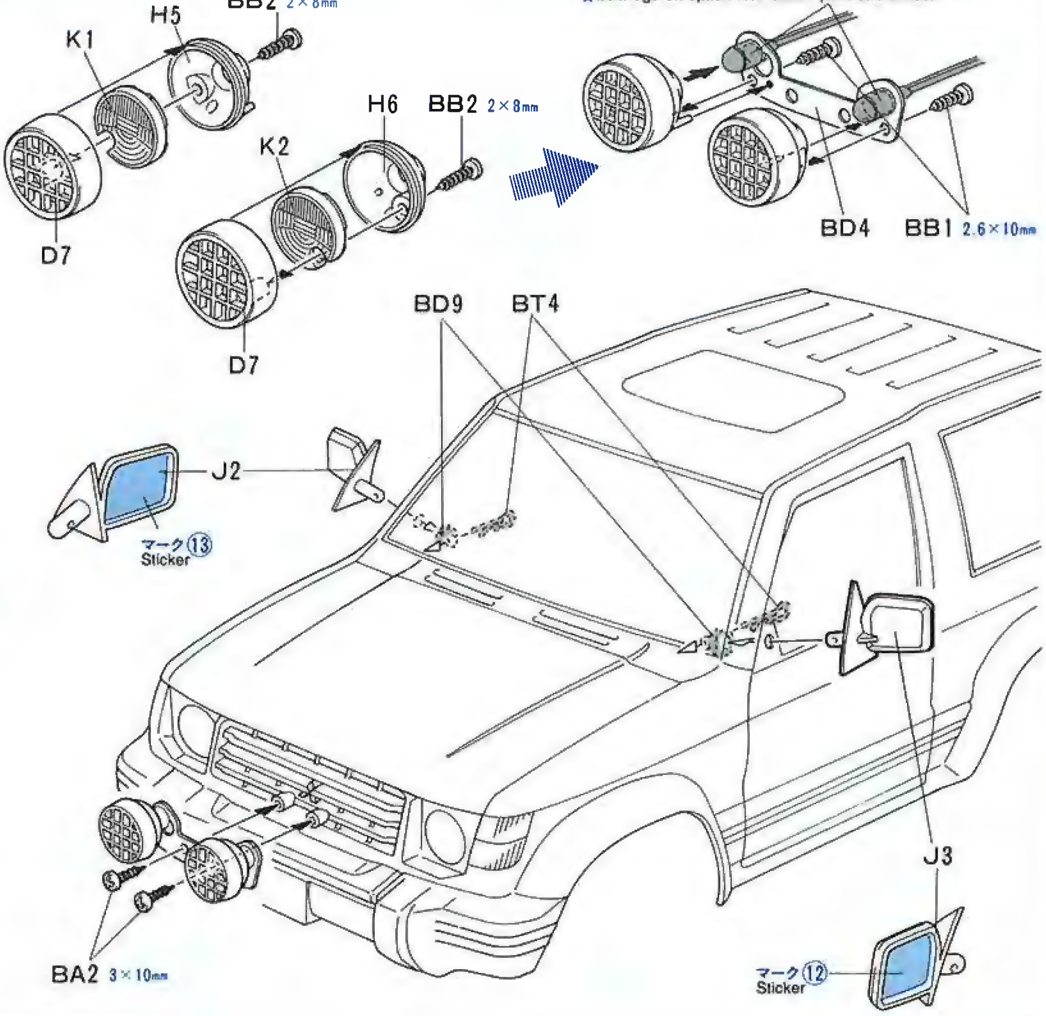

37 《使用する小物金具》
PARTS USED
VERWENDETE TEILE
PIECES UTILISEES

(工具袋詰)
(Tool bag)
(Werkzeug-Beutel)
(Sachet d'outillage)

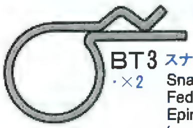

BT3・×2 スナップピン(大)
Snap pin (large)
Federstift (groß)
Epingle métallique (grande)

★ボディを前にひっぱるようにしてとりつけます。
★Spread body to attach.
★Karosserie etwas drehen und aufsetzen.
★Ecarter la carrosserie pour monter.

37 《ボディのとりつけ》
Attaching body
Karosserie aufsetzen
Fixation de la carrosserie

★ボディは後側からとりつけます。
★Attach from rear.
★Erst hinten einbauen.
★Attacher d'abord l'arrière.

★アンテナパイプを通します。
★Pass antenna.
★Antennendraht einfühlen.
★Passer l'antenne.

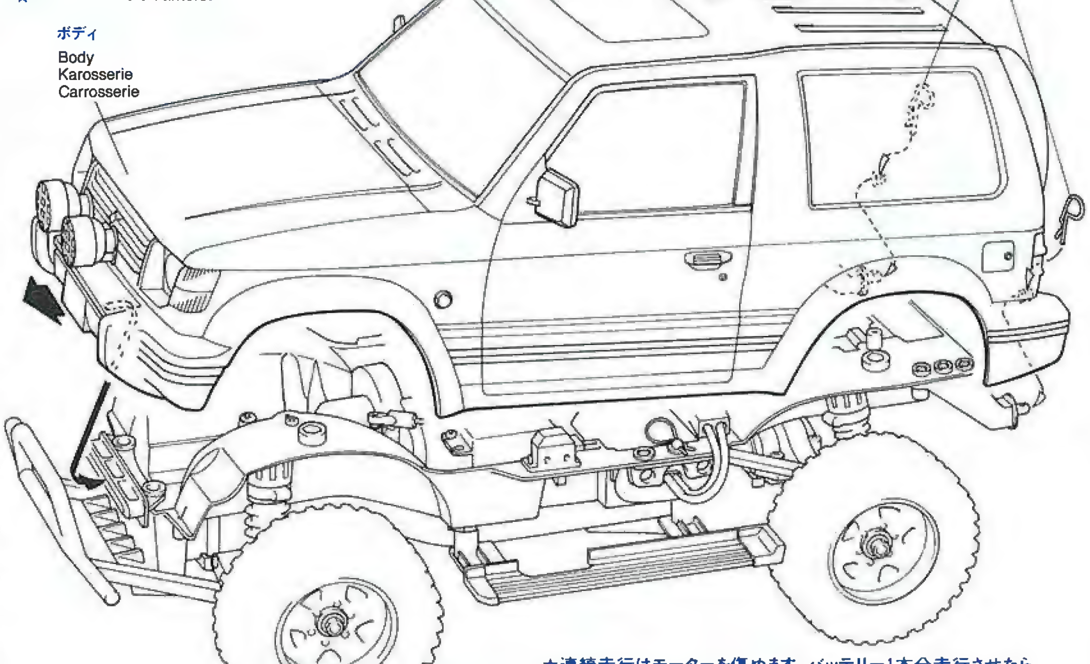

★連続走行はモーターを傷めます。バッテリー1本分走行させたら、モーターを休ませましょう。
★Avoid continuous running. Allow the motor to cool after each battery run.
★Permanenten Motoreinsatz vermeiden. Den Motor möglichst nach jedem Fahrbetrieb abkühlen lassen.
★Eviter de roule continuellement. Laisser le moteur refroidir après chaque accu.

MITSUBISHI PAJERO METALTOP WIDE

●走らせない時はバッテリーを必ずはずしておきましょう

《走行および取扱いの注意》

タミヤのＲＣカーはモーターライズですから騒音の心配は少なくてすみます。しかし高性能なカドニカ電池を使用してかなりのスピードが出ます。取扱いには十分注意して走行を楽しんで下さい。

●人ごみの中や小さな子供のそばでは走らせないで下さい。

●道路では絶対に走らせないで下さい。

●混信に注意して下さい。モデルが異常な動きをしたら、他の電波の混信により、コントロールが乱されたことが考えられます。すぐに走行をやめ、サーボがスティックの動きに従って動くか、確めて下さい。

《走行させる時の手順》

1．送信機のスイッチを入れる。
2．受信機のスイッチを入れる。
3．スティックを動かし、各部の動きをチェック。

★この手順は、必ず守って下さい。受信機のスイッチを送信機のスイッチより先に入れた場合、他の電波の混信によってモデルが暴走することがあります。

★走行を終える場合は、必ず逆の手順で行い、受信機、送信機のスイッチを切り、走行用バッテリー、送信機の電池もぬいておきます。

★組立て後、最初に走らせる時は、最初の５分間ぐらいはステアリングやスイッチの調子を見ながらゆっくり走らせて下さい。

《走行前の点検・チェック》

1 各部のネジにゆるみはないでしょうか。特に可動部のビス、ナットに注意。

2 送信機や走行用の電池の容量は充分でしょうか。走行用バッテリーは受信機用バッテリーと共用している為、容量が不足している場合、コントロールができなくなります。

3 ステアリングは左右に確実に動きますか。又、車を走らせて直進も調整します。

4 スイッチは最高速に確実に入りますか。また確実に止まるかも確認します。

★スイッチが最高速に入らない状態で長く走行させるとレジスターが過熱します。

5 配線コードは被膜がむけたり、切れそうになっていませんか。

6 モーターに故障はありませんか。音がおかしかったり、少しの走行で高い熱をもつようならモーターの故障が考えられます。

7 各部の可動部やギヤはグリスアップがされていますか。

《走行後の整備》

走らせたあとは、必ずモデルの手入れをしましょう。いつまでも性能を保つために欠かせないことです。

●砂や泥、汚れなどはきれいにふきとっておきましょう。

●ギヤー、軸受け、サスペンション等の可動部には必ずグリスアップしておきましょう。

●必ず、走行用バッテリーのコネクターをはずし、車からバッテリーをぬいておきます。

《注意》

ラジオコントロールメカニズム、モーターや電池は、水にぬれたり、湿気が多いと故障しやすくなります。水にぬれた場合は、よく水分をふきとり、風通しのよい所で乾かして下さい。

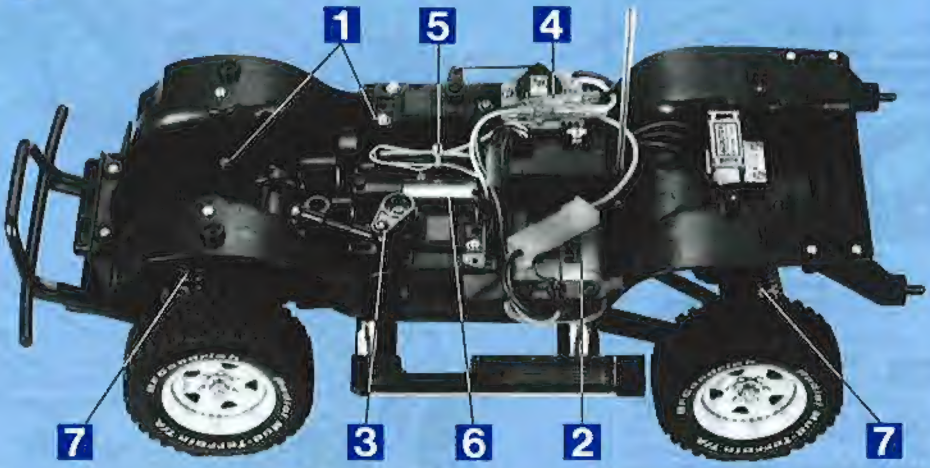

SAFETY PRECAUTIONS

Follow the outlined rules for safe radio control operation.

●Avoid running the car in crowded areas and near small children. Never use the street for running R/C models.

●Make sure that no one else is using the same frequency in your running area. Using the same frequency at the same time can cause serious accidents, whether it's driving, flying, or sailing.

●Avoid running in standing water and rain. If R/C unit, motor, or battery get wet, clean and dry thoroughly in a dry shaded area.

R/C OPERATING PROCEDURES

1. Make sure the transmitter controls and trims are in neutral.
2. Switch on transmitter.
3. Switch on receiver.

★Inspect operation using transmitter before running.

★Reverse sequence to shut down after running, and make sure to disconnect/remove all batteries.

★In the first operation after assembly, let the model run slowly for the first 5 minutes while checking the condition of steering and speed controller.

INSPECTION BEFORE OPERATION

1 Make sure that screws & nuts, particularly grub screws, are tight enough.

2 Make sure that batteries for transmitter are new, and Ni-Cd running battery has been sufficiently charged. If batteries are not new or fully charged, the model may run out of control.

3 Adjust steering servo and trim so that the model runs straight with transmitter in neutral.

4 Double check speed controller for neutral position. Improper adjustment can result in a run away model.

5 Double check wiring for breaks and short circuits.

6 Check motor function. Unusual noise or excessive heat build-up in a short period may indicate a damaged motor.

7 Apply grease to suspension, gears, bearing, etc.

MAINTENANCE AFTER RUNNING

After operating the model, perform the following to maintain best performance.

●After running model, switch off transmitter and remove running batteries from model and R/C unit.

●Completely remove sand, mud, dirt, etc.

●Apply grease to suspension, gears, bearings, etc.

TIPS ZUR SICHERHEIT

Beachten Sie die folgenden Richtlinien für fehlerfreien Betrieb.

● Vermeiden Sie das Fahren des Autos an überfüllten Plätzen und in der Nähe von kleinen Kindern. Gebrauchen Sie nie die Straße für R/C Rennen.

● Prüfen, daß niemand dieselbe Frequenz in der Umgebung benutzt, denn dadurch können Unfälle entstehen - sowohl beim Fahren, Fliegen oder Segeln.

● Vermeiden Sie das Fahren durch Pfützen und während Regen. Wenn das R/C Fahrzeug, der Motor oder die Batterien naß werden, müssen Sie alles sorgfältig im Trockenen säubern und reinigen.

KONTROLLEN VOR DER FAHRT

1. Darauf achten, daß Empfänger-Trimmung in Neutralstellung ist.
2. Sender einschalten.
3. Empfänger einschalten.

★ Die Funktion vor Abfahrt mit dem Sender überprüfen.

★ Nach Spielbetrieb in umgekehrter Reihenfolge vorgehen und die Batterien herausnehmen bzw. abklemmen.

★ Bei der ersten Inbetriebnahme nach dem Zusammenbau sollten Sie das Modell die ersten 5 Minuten langsam laufen lassen, wobei Sie den Zustand der Steuerung und des Fahrtreglers überprüfen.

INSPEKTION VOR INBETRIEBNAHME

1 Versichern Sie sich, daß Schrauben und Muttern, insbesondere Gewindestifte fest angezogen sind.

2 Versichern Sie sich, daß die Batterien für den Sender neu sind und Ni-Cd Akkus genügend geladen sind. Wenn Batterien nicht neu oder vollständig geladen sind, kann das Modell aus der Kontrolle geraten.

3 Bauen Sie ein Lenk-Servo ein und trimmen Sie es so, daß das Modell exakt geradeaus fährt und der Sender auf neutral steht.

4 Doppelt überprüfter Fahrtregler für neutrale Einstellung. Bei ungeeigneter Einstellung kann das Auto "durchgehen".

5 Doppelte Überprüfung der Verkabelungen.

6 Die Funktion des Motors überprüfen. Unübliche Geräusche oder übermäßige Hitzebildung in kurzer Zeit könnten auf einen Motorschaden hindeuten.

7 Fetten Sie die Aufhängung, Getriebe, Federungen etc. ein.

WARTUNG NACH DEM FAHREN

Nach der Inbetriebnahme des Modells halten Sie bitte folgende Richtlinien ein, um beste Leistung zu erzielen.

● Entfernen Sie nach dem Betrieb des Modells die Batterien vom Fahrzeug und schalten Sie den Sender und das Fahrzeug aus.

● Entfernen Sie Sand, Matsch, Schmutz etc.

● Fetten Sie die Aufhängung, Getriebe, Federungen etc. ein.

MESURES DE SECURITE

Veuillez trouver ci-dessous les règles de sécurité à respecter pour l'utilisation de votre ensemble R/C.

● Eviter de faire évoluer la voiture à proximité de jeunes enfants ou dans la foule. Ne jamais utiliser sur la voie publique!

● Assurez-vous que personne d'autre n'utilise la même fréquence sur le même terrain que vous. Utiliser la même fréquence en même temps peut être source de sérieux accidents, pendant la conduite, le vol ou la navigation des modèles R/C.

● Ne jamais faire évoluer le modèle sous la pluie ou sur une surface mouillée. Si le moteur, les accus, le récepteur ou les servos prenaient l'humidité, les nettoyer avec un chiffon et les laisser sécher.

PROCEDURE DE MISE EN MARCHE

1. Assurez-vous que les trims soient au neutre.
2. Mettre en marche l'émmeteur.
3. Mettre en marche le récepteur.

★ Vérifiez la bonne marche de votre radiocommande avant de rouler.

★ Faites les opérations inverses après utilisation de votre ensemble R/C. Assurez-vous que les batteries soient bien débranchèes et rechargez-les.

★ Lors de la première utilisation après assemblage, faire évoluer le modèle lentement afin de s'assurer du bon fonctionnement de la dirèction et du variateur de vitesse.

VERIFICATIONS AVANT UTILISATION

1 S'assurer que toutes les vis (vis pointeau en particulier) et écrous sont assez serrés.

2 Les accus ou piles de l'émetteur doivent être chargés ou neufs. L'accu de propulsion doit être suffisamment chargé. Dans le cas contraire le modèle peut échapper à votre contrôle.

3 Le trim de direction doit être réglé pour que manche au neutre, le modèle évolue en ligne droite.

4 Idem pour le trim de régime moteur: un mauvais réglage peut provoquer une mise en route imprévue du modèle.

5 Vérifier les câbles de connexion pour éviter les ruptures et courts-circuits.

6 Vérifier le fonctionnement du moteur. Un bruit inhabituel ou un échauffement excessif après une courte période d'utilisation sont les symptômes d'un moteur endommagé.

7 Graisser les pignons, articulations...

MAINTENANCE

Après avoir fait évoluer le modèle, effectuer les opérations suivantes:

● Enlever sable, poussière, boue etc...

● Graisser les pignons, articulations...

PARTS

A PARTS ··········× 1

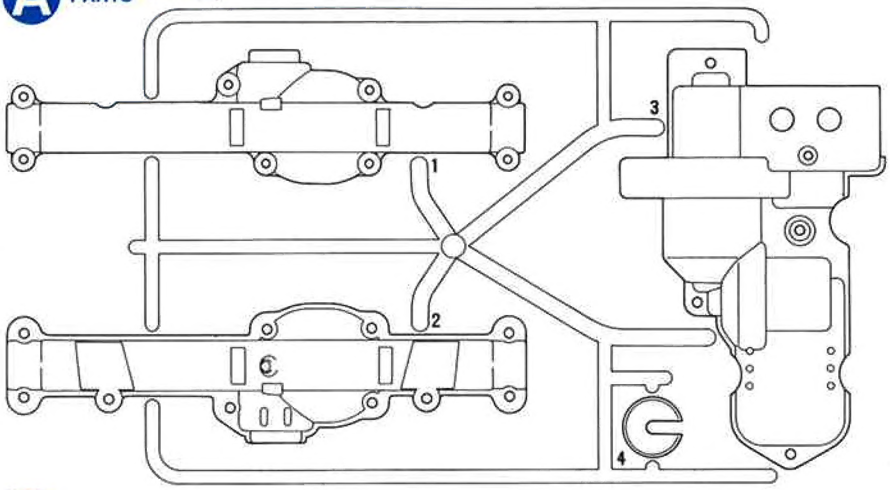

B PARTS ··········× 1

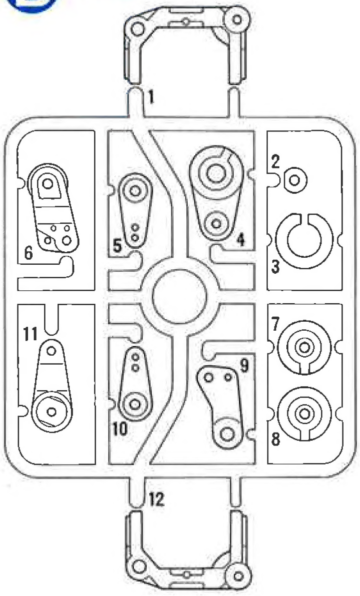

D PARTS ··········× 2

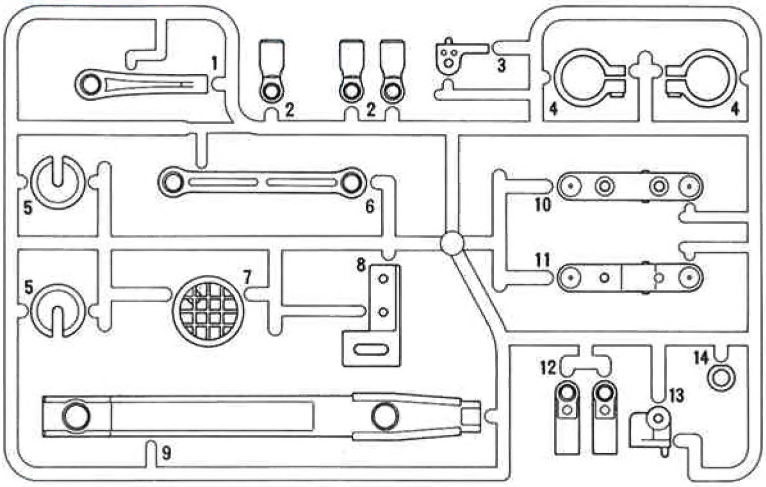

C PARTS ··········× 1

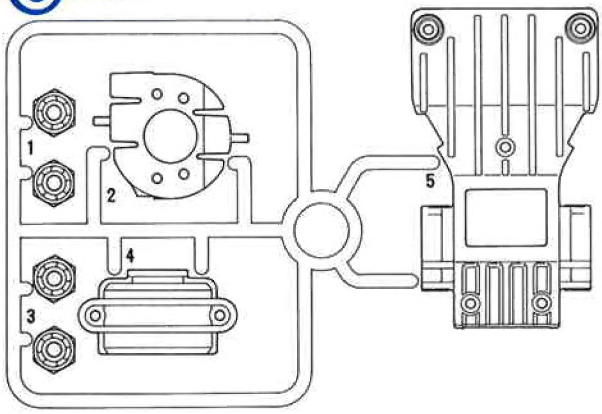

H PARTS ··········× 1

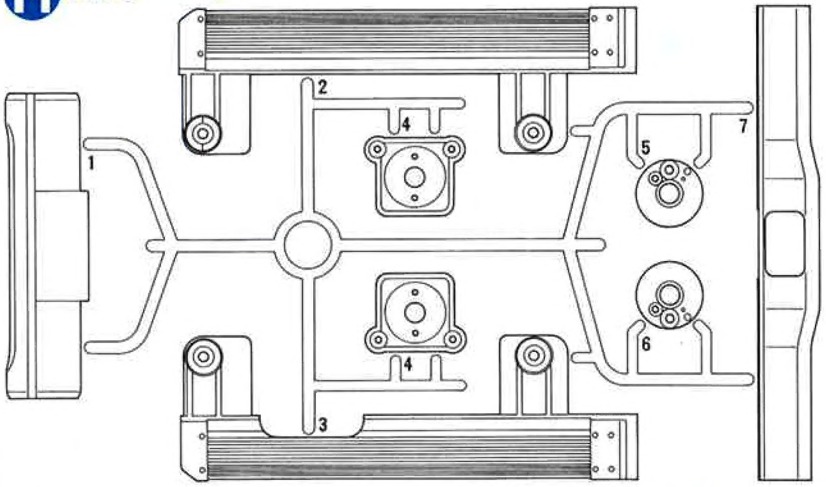

E PARTS ··········× 1

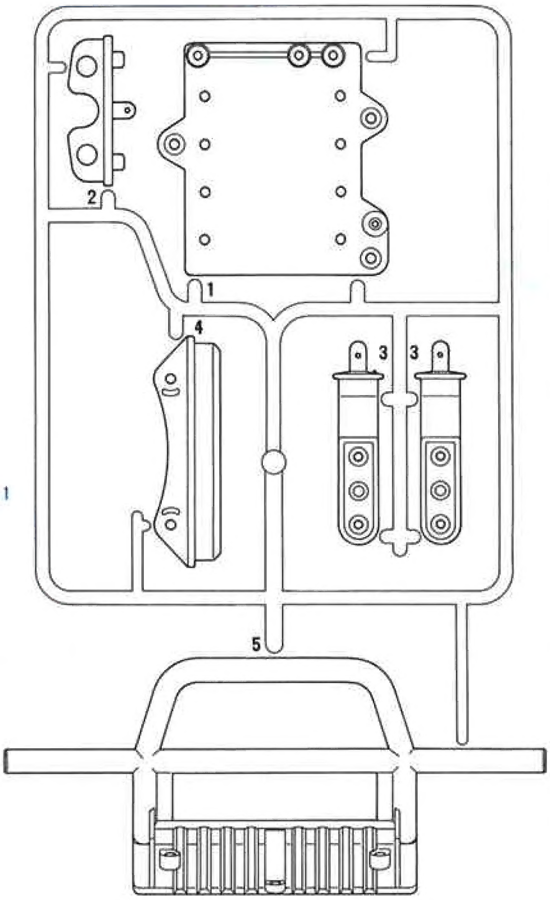

J PARTS ··········× 1

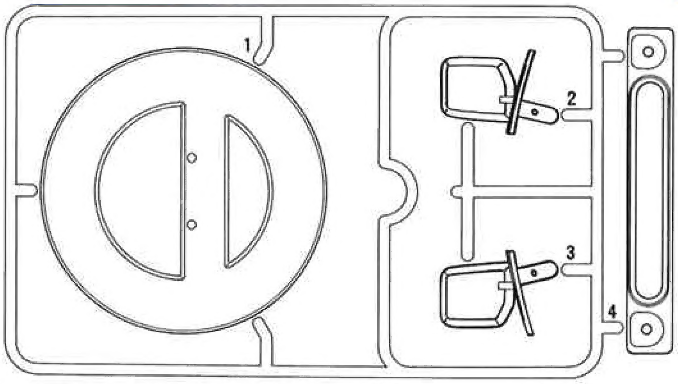

K PARTS ··········× 1

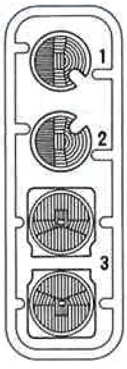

PARTS

★金具部品は少し多目に入っています。予備として使って下さい。
★Extra screws and nuts are included. Use them as spares.
★Ersatzschrauben und -muttern liegen bei.
★Des vis et des écrous supplémentaires sont inclus. Les utiliser comme pièces de rechange.

ボディ··························×1
Body
Karosserie
Carrosserie

ウインドウ··························×1
Window
Scheibe
Vitres

シャーシー··························×1
Chassis
Châssis

ステッカー··························×1
Sticker

タイヤ··························×4
Tire
Reifen
Pneu

アンテナパイプ··························×1
Antenna pipe
Antennenrohr
Gaine d'antenne

ホイール··························×2
Wheel
Rad
Roue

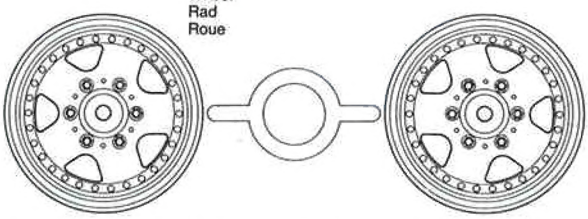

ブリスターパック
BLISTER PACK
BLISTER-VERPACKUNG
EMBALLAGE SOUS BLISTER

モーター··························×1
Motor
Moteur

SA1 ·×1
Rデフカバー
Rear diff cover
Hinteres Differential-Abdeckung
Couvercle de différentiel arrière

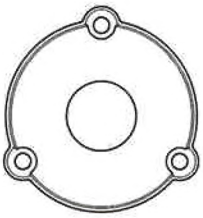

SA2 ·×1
Rデフキャリア
Rear diff spur gear
Hinteres Differentialrad
Couronne de différentiel arrière

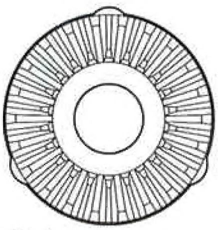

SA7 ·×1
アクスルシャフトA
Axle shaft A
Antriebsachse A
Arbre d'entraînement A

SA8 ·×1
アクスルシャフトB
Axle shaft B
Antriebsachse B
Arbre d'entraînement B

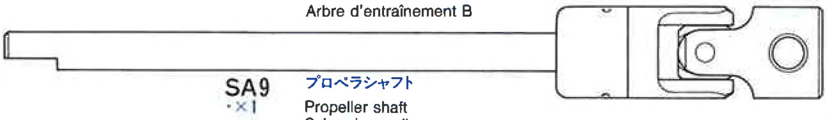

SA9 ·×1
プロペラシャフト
Propeller shaft
Schraubenwelle
Arbre de transmission

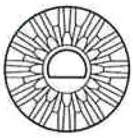

SA3 ·×1
12Tベベルギヤー
12T Bevel gear
12Z Kegelrad
Pignon conique 12 dents

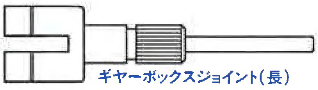

SA5 ·×1
ギヤーボックスジョイント(長)
Gearbox joint (long)
Getriebegehäuse-Gelenk (lang)
Accouplement de pont (long)

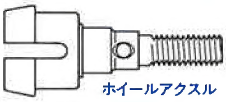

SA10 ·×2
ホイールアクスル
Wheel axle
Rad-Achse
Axe de roue

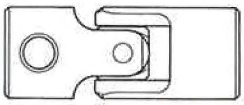

SA12 ·×1
ユニバーサルジョイント
Universal joint
Kreuzgelenk
Joint cardan

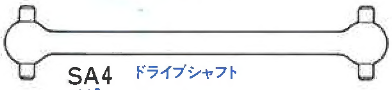

SA4 ·×2
ドライブシャフト
Drive shaft
Antriebswelle
Arbre d'entraînement

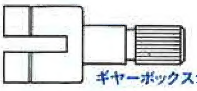

SA6 ·×1
ギヤーボックスジョイント(短)
Gearbox joint (short)
Getriebegehäuse-Gelenk (kurz)
Accouplement de pont (court)

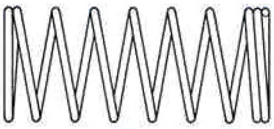

SA11 ·×2
Fコイルスプリング
Front coil spring
Vordere Feder
Ressort hélicoïdal avant

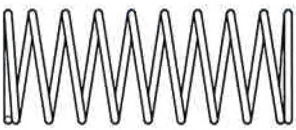

SA13 ·×2
Rコイルスプリング
Rear coil spring
Hintere Feder
Ressort hélicoïdal arrière

金具小箱
METAL PARTS BOX
METALLTEILE-SCHACHTEL
BOITE DE PIECES METALLIQUES

スイッチカバー··························×1
Speed control cover
Fahrtreglerabdeckung
Capot du variateur

両面テープ··························×1
Double sided tape
Doppelklebeband
Adhésif double face

W PARTS ··········×4

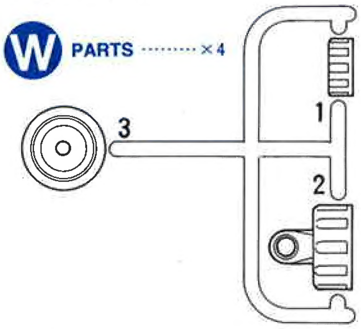

アップライト··························×1
Upright
Achsschenkel
Fusée

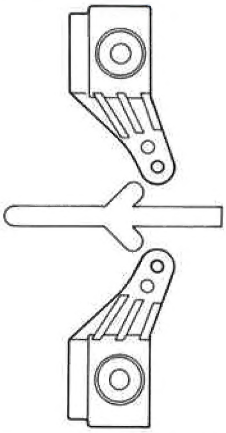

G PARTS ··········×1

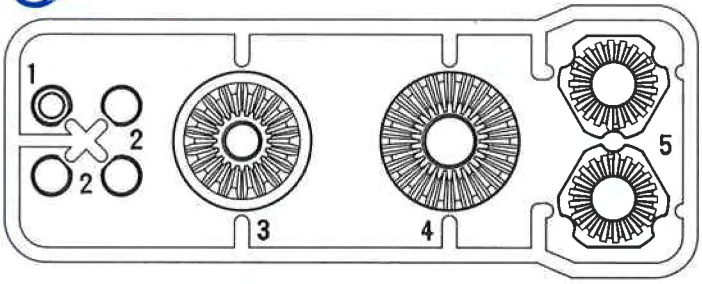

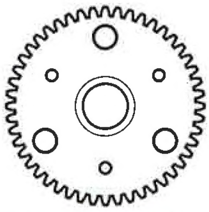

Fデフキャリア··························×1
Front diff spur gear
Vorderes Differentialrad
Couronne de différentiel avant

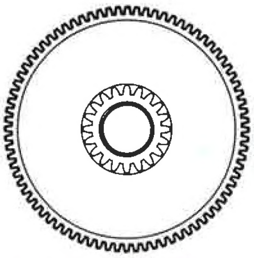

スパーギヤー··························×1
Spur gear
Stirnrad
Pignon intermédiaire

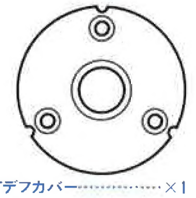

Fデフカバー··························×1
Front diff cover
Vorderes Differential-Abdeckung
Couvercle de différentiel avant

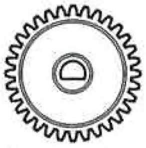

32Tギヤー··························×1
32T Gear
32Z Getriebe
Pignon 32 dents

スイッチ袋詰
SPEED CONTROL BAG
FAHRTREGLER-BEUTEL
SACHET DE VARIATEUR DE VITESSE

3段変速スイッチ··························×1
Speed control
Fahrtregler
Variateur de vitesse

BE1 ·×1
スイッチロッド
Speed control rod
Fahrtreglergestänge
Tringlerie du variateur

BE2 ·×1
3端子レジスター
Resistor
Widerstand
Résistance

PARTS

金具小箱
METAL PARTS BOX
METALLTEILE-SCHACHTEL
BOITE DE PIECES METALLIQUES

ベベルギヤー袋詰
BEVEL GEAR BAG
KEGELRAD-BEUTEL
SACHET DE PIGNONS CONIQUES

BG1 ·×6 ベベルギヤー(小)
Small bevel gear
Kegelrad klein
Petit pignon conique

BG2 ·×4 ベベルギヤー(大)
Large bevel gear
Kegelrad groß
Grand pignon conique

BG3 ·×2 ベベルシャフト
Star shaft
Stern-Achse
Support de Satellite

ピローボール袋詰
BALL CONNECTOR BAG
KUGELKOPF-BEUTEL
SACHET DE CONNECTEURS A ROTULE

BP1 ·×1 Fプロペラジョイント
Front propeller joint
Vorderes Antriebs-Gelenk
Accouplement d'arbre de transmission avant

BP2 ·×1 Rプロペラジョイント
Rear propeller joint
Hinteres Antriebs-Gelenk
Accouplement d'arbre de transmission arrière

BP3·×2 6mmピローボール
Ball connector
Kugelkopf
Connecteur à rotule

BP4 ·×4 6mmピローボールナット
Ball nut
Kugelkopfmutter
Ecrou à rotule

BP5 ·×10 5mmピローボール
Ball connector
Kugelkopf
Connecteur à rotule

BP6 ·×4 8mmボール
Ball
Kugel
Bille

シャフト袋詰
SHAFT BAG
ACHSEN-BEUTEL
SACHET D'ARBRES

BS1 ·×2 3×35mm両ネジシャフト
Threaded shaft
Gewindestange
Tige filetée

BS2 ·×1 3×32mm両ネジシャフト
Threaded shaft
Gewindestange
Tige filetée

BS3·×1 5×34mmシャフト
Shaft
Achse
Axe

BS4·×2 4×37mmシャフト
Shaft
Achse
Axe

BS5·×2 4×22mmシャフト
Shaft
Achse
Axe

ビス袋詰 Ⓐ
SCREW BAG Ⓐ
SCHRAUBENBEUTEL Ⓐ
SACHET DE VIS Ⓐ

BA1·×2 3×15mmタッピングビス
Tapping screw
Schneidschraube
Vis taraudeuse

BA2·×68 3×10mmタッピングビス
Tapping screw
Schneidschraube
Vis taraudeuse

BA3 ·×18 3mmワッシャー
Washer
Beilagscheibe
Rondelle

BA4·×2 3×30mm丸ビス
Screw
Schraube
Vis

BA5·×2 3×20mm丸ビス
Screw
Schraube
Vis

BA6·×2 3×6mm丸ビス
Screw
Schraube
Vis

ビス袋詰 Ⓑ
SCREW BAG Ⓑ
SCHRAUBENBEUTEL Ⓑ
SACHET DE VIS Ⓑ

BB1·×6 2.6×10mmタッピングビス
Tapping screw
Schneidschraube
Vis taraudeuse

BB2·×10 2×8mmタッピングビス
Tapping screw
Schneidschraube
Vis taraudeuse

BB3·×5 2×8mm丸ビス
Screw
Schraube
Vis

BB4 ·×3 5mmイモネジ
Grub screw
Madenschraube
Vis pointeau

BB5 ·×2 2mmワッシャー
Washer
Beilagscheibe
Rondelle

BB6 ·×4 2×10mmシャフト
Shaft
Achse
Axe

BB7 ·×2 1260プラベアリング
Plastic bearing
Plastik-Lager
Palier en plastique

ビス袋詰 Ⓒ
SCREW BAG Ⓒ
SCHRAUBENBEUTEL Ⓒ
SACHET DE VIS Ⓒ

BC1·×4 4×10mm段付ビス
Step screw
Paßschraube
Vis décolletée

BC2·×7 3×14mm段付ビス
Step screw
Paßschraube
Vis décolletée

BC3·×1 3mmイモネジ
Grub screw
Madenschraube
Vis pointeau

BC4·×4 9mmワッシャー
Washer
Beilagscheibe
Rondelle

BC5 ·×4 4mmフランジロックナット
Flange lock nut
Sicherungsmutter
Ecrou nylstop à flasque

BC6 ·×4 4mmEリング
E-Ring
Circlip

BC7 ·×11 1150プラベアリング
Plastic bearing
Plastik-Lager
Palier en plastique

ダンパー部品袋詰
DAMPER BAG
DÄMPFER-BEUTEL
SACHET D'AMORTISSEURS

ダンパーオイル…………×1
Damper oil
Dämpfer-Öl
Huile pour amortisseurs

BD1 ·×1 タイロッド
Tie-rod
Zugstange
Barre d'accouplement

BD2 ·×4 ダンパーシャフト
Damper shaft
Dämpferstange
Axe de piston

BD3 ·×1 16Tピニオン
16T Pinion gear
16Z Motorritzel
Pignon moteur 16 dents

BD4 ·×1 フォグランプステー
Aux. light stay
Zusatzlampe-Halterung
Support de phares auxiliaires

BD5 ·×1 5×60mmシャフト
Shaft
Achse
Axe

BD6 ·×8 3mmOリング(赤)
O-Ring (red)
O-Ring (rot)
Joint torique (rouge)

BD7 ·×6 3mmOリング(黒)
O-Ring (black)
O-Ring (schwarz)
Joint torique (noir)

BD8 ·×4 オイルシール
Oil seal
Ölabdichtung
Joint d'étanchéité

BD9 ·×2 ラバーブッシュ
Rubber bushing
Gummihülse
Bague en caoutchouc

工具袋詰
TOOL BAG
WERKZEUG-BEUTEL
SACHET D'OUTILLAGE

BT1 ·×3 850メタル
Metal bearing
Metall-Lager
Palier en métal

BT2·×2 1510メタル
Metal bearing
Metall-Lager
Palier en métal

BT3 ·×3 スナップピン(大)
Snap pin (large)
Federstift (groß)
Epingle métallique (grande)

BT4 ·×2 スナップピン(小)
Snap pin (small)
Federstift (klein)
Epingle métallique (petite)

BT5 ·×1 モータープレート
Motor plate
Motor-Platte
Plaquette-moteur

接点グリス……………×1
Switch lubricant
Schalter-Schmiermittel
Nettoyant pour contacts électriques

グリス(セラミックグリス)……×1
Grease
Fett
Graisse

ナイロンバンド…………×3
Nylon band
Nylonband
Collier nylon

六角棒レンチ(大)………×1
Hex wrench (large)
Imbusschlüssel (groß)
Clé Allen (grande)

六角棒レンチ(小)………×1
Hex wrench (small)
Imbusschlüssel (klein)
Clé Allen (petite)

十字レンチ……………×1
Box wrench
Steckschlüssel
Clé à tube

AFTER MARKET SERVICE CARD
When purchasing Tamiya replacement parts, please take or send this form to your local Tamiya dealer so that the parts required can be correctly identified and supplied. Please note that specifications, availability and price are subject to change without notice.

KUNDENNACHBETREUUNGS-KARTE
Wenn Sie TAMIYA-Ersatzteile kaufen möchten, nehmen Sie bitte zur Unterstützung dieses Formular mit zu Ihrem örtlichen Fachhändler. Bezüglich der Angaben, der Lagerhaltung der Artikel und der Preise sind Änderungen vorbehalten.

SERVICE APRES-VENTE
LISTE DE PIECES DETACHEES
Afin de vous permettre de vous procurer des pièces de rechange Tamiya, amenez cette liste à votre point de vente Tamiya qui ne manquera pas de vous renseigner. Veuillez noter que les caractéristiques, disponibilité et prix peuvent changer sans avis préalable.

PARTS CODE

9335500		Body
9335159		Window
0335134		Chassis
0005519		A Parts (A1-A4)
0005520		B Parts (B1-B12)
0005521		C Parts (C1-C5)
0005522	*1	D Parts (D1-D14, 1 pc.)
0005523		E Parts (E1-E5)
9005422		G Parts G Parts (G1-G5) x1, Front Diff. Spur Gear x1 Front Diff. Cover x1, Spur Gear x1 32T Gear x1
9005423		H Parts (H1-H7)
0115175		J Parts (J1-J4)
0115176		K Parts (K1-K3)
50599	*1	CVA Mini Shock Unit II W Parts (Damper Cylinder) (W1-W3, 2 pcs.)
0445246		Uprights (2 pcs.)
0445516	*1	Wheels (2 pcs.)
9805561	*1	Tires (2 pcs.)
9805482		Diff. Cover Bag Rear Diff. Cover (SA1) x1, Rear Diff. Spur Gear (SA2) x1 12T Bevel Gear (SA3) x1
51216		TA05 Drive Shaft (SA4 x2)
9805368		Gear Box Joint L & S (SA5 & SA6, 1 pc. each)
9805483		Axle Shaft A & B (SA7 & SA8, 1 pc. each)
4135043		Propeller Shaft (SA9)
9808167		Wheel Axle (SA10 x2)
9805485		Front Coil Spring (SA11 x2)
4135042		Universal Joint (SA12)
9805484		Rear Coil Spring (SA13 x2)
9465475		Screw Bag A (BA1-BA6)
50583		3x15mm Tapping Screw (BA1 x10)
50577		3x10mm Tapping Screw (BA2 x10)
50586		3mm Washer (BA3 x15)
9805664		3x30mm Screw (BA4 x2)
9805636		3x6mm Screw (BA6 x2)
9465476		Screw Bag B (BB1-BB7)
50575		2.6x10mm Tapping Screw (BB1 x5)
50573		2x8mm Tapping Screw (BB2 x10)
9805556		2x8mm Screw (BB3 x10)
9808090		5mm Grub Screw (BB4 x5)
9805758		2mm Washer (BB5 x5)
50594		2x10mm Shaft (BB6 x10)
9465477		Screw Bag C (BC1-BC7)
50585		4x10mm Step Screw (BC1 x5)
50582		3x14mm Step Screw (BC2 x5)
50576		3mm Grub Screw (BC3 x10)
2300010	*2	9mm Washer (BC4 x1)
9805557		4mm Flange Lock Nut (BC5 x4)
50380		E-ring Set (BC6 x7...etc.)
0555015		1150 Plastic Bearing (BC7 x10)
9415010		Damper Parts Bag (BD1-BD9, Damper Oil)
5305013		Tie-rod (BD1 x1)
3455323	*2	Damper Shaft (BD2 x1)
50354		16T, 17T AV Pinion Gear Set (BD3 x1...etc.)
3555099		5x60mm Shaft (BD5 x1)
50597		Damper O-ring (Red) (BD6 x10)
9805240		3mm O-ring (Black) (BD7 x7...etc.)
50600		CVA Shock Unit II Oil Seal (BD8 x6)
9805385		Rubber Bushing (BD9 x2)
9404866		Additional Screw Bag (BF1-BF3)
9808058		2x6mm Tapping Screw (BF2 x10)
9405620		Bevel Gear Bag (BG1-BG3)
50602	*1	Differential Bevel Gear Set Small Bevel Gear (BG1) x3, Large Bevel Gear (BG2) x2 Star Shaft (BG3) x1, 9mm Washer (BC4) x2
9415013		Ball Connector Bag (BP1-BP6)
3455324		Front Propeller Joint (BP1)
3455325		Rear Propeller Joint (BP2)
9805624		6mm Ball Connector & Ball Connector Nut (BP3 & BP4, 2 pcs. each)
9804345		6mm Ball Connector Nut (BP4 x10)
50592		5mm Ball Connector (BP5 x10)
9805626		8mm Ball (BP6 x4)
9415009		Shaft Bag (BS1-BS5)
5310002		3x50mm Threaded Shaft (BS2 x1)
9415012		Tool Bag (BT1-BT5, Grease...etc.)
9805185		850 Metal Bearing (BT1 x2)
5725015		1510 Metal Bearing (BT2 x1)
50197		Snap Pin Set (BT3 x10, BT4 x5)
4305125		Motor Plate (BT5)
50038		Tool Set (Box Wrench, Large & Small Hex Wrench, BC3 x4)
50171		Heat Resistant Double-Sided Tape
50595		Nylon Band w/Metal Hook (10 pcs.)
87025		Ceramic Grease
45029		ESC TEU-101BK Instructions x1, ESC (TEU-101BK) x1
53689		540-J Motor
6095001		Antenna Pipe (38cm)
9494118		Sticker
9808166		Instructions

*1 Requires 2 sets for one car.
*2 Requires 4 sets for one car.

TAMIYA SPARE PARTS & HOP-UP OPTIONS
Tamiya offers Spare Parts & Hop-Up Options for improved performance at the track. Visit your local Tamiya dealer for assistance. Please note that specifications, availability and price are subject to change without notice.

TAMIYA ERSATZTEILE & HOP-UP-TEILE
Für bessere Fahrleistung auf der Piste bietet TAMIYA Ersatzteile und Hop-Up-Teile an. Besuchen Sie Ihren örtlichen Fachhändler, er wird Ihnen helfen. Bezüglich der Angaben, der Lagerhaltung der Artikel und der Preise sind Änderungen vorbehalten.

PIECES DETACHEES ET OPTIONNELLES
Tamiya propose des pièces détachées et optionelles pour améliorer les performances sur la piste. Rendez-vous chez votre détaillant habituel pour tous renseignements. Veuillez noter que les caractéristiques, disponibilités et prix peuvent changer sans avis préalable.

ITEM No.

50356	20T, 21T AV Pinion Gear Set
53008	1150 Sealed Ball Bearing Set (4 pcs.)
53030	850 Sealed Ball Bearing Set (4 pcs.)
53065	1260 Sealed Ball Bearing Set (2 pcs.)
53068	RS-540 Sport-Tuned Motor
53126	1510 Sealed Ball Bearing Set (2 pcs.)
53339	CA Cement (for Rubber Tires)
53443	Silicone Damper Oil Soft Set (#200, #300, #400)
53444	Silicone Damper Oil Medium Set (#500, #600, #700)
53445	Silicone Damper Oil Hard Set (#800, #900, #1000)
53779	GT-Tuned Motor (25T)
53909	Tamiya LED Light Unit (TLU-01)
53983	Lightly-Tuned Motor (28T)
54011	Tamiya LED Light (5mm, Yellow)

部品請求について

For Japanese use only!

★部品をなくしたり、こわした方は、このステッカーが貼られたカスタマーサービス取次店でご注文いただけます。また、当社カスタマーサービスに直接ご注文する場合は、右記の方法でご注文することができます。詳しくは当社カスタマーサービスまでお問い合わせください。

①《郵便振替のご利用法》
郵便局の払込用紙の通信欄に下のカードを参考にITEM番号、スケール、製品名、部品名、部品コード、数量を必ずご記入ください。振込人住所欄にはお電話番号もお書きいただき、口座番号・00810-9-1118、加入者名・(株) タミヤでお振込ください。

②《代金引換のご利用法》
パーツ代金に加えて代引き手数料（315円）をご負担いただければ、電話またはホームページより代金引換によるご注文をお受けいたします。

③《タミヤカードのご利用法》
タミヤカードをご利用の場合、代金はご指定金融機関の口座引き落としとなります。ご注文は電話またはホームページよりお受けいたします。

《住所》　〒422-8610 静岡市駿河区恩田原3-7
株式会社タミヤ カスタマーサービス係
《お問い合わせ電話番号》　静岡 **054-283-0003**
東京 **03-3899-3765**（静岡へ自動転送）
営業時間/平日▶8:00～20:00　土、日、祝日▶8:00～17:00
《カスタマーサービスアドレス》
http://tamiya.com/japan/customer/cs_top.htm

TAMIYA

1/10
R/C
www.tamiya.com

1/10RC 三菱パジェロメタルトップワイド（CC-01シャーシ）　ITEM 49490

★価格は予告なく変更となる場合があります。

部品名	価格	部品コード
ボディ	2,550円	9335500
ウインドウ	1,120円	9335159
シャーシ	1,320円	0335134
Aパーツ	840円	0005519
Bパーツ	590円	0005520
Cパーツ	600円	0005521
Dパーツ(1枚)	740円	0005522
Eパーツ	790円	0005523
Gパーツ、スパーギヤ、Fデフキャリア、Fデフカバー、32Tギヤ(1台分)	650円	9005422
Hパーツ	900円	9005423
Jパーツ	770円	0115175
Kパーツ	440円	0115176
アップライト	420円	0445246
ホイール(2本)	620円	0445516
タイヤ(2本)	800円	9805561
Rデフカバー、Rデフキャリア、12Tベベルギヤ(各1個)	520円	9805482
ギヤボックスジョイント長・短(各1本)	520円	9805368
ホイールアクスル(2本)	450円	9808167
アクスルシャフトA・B(各1本)	540円	9805483
プロペラシャフト	660円	4135043
ユニバーサルジョイント	550円	4135042
フロントコイルスプリング(2本)	320円	9805485
リヤコイルスプリング(2本)	320円	9805484
ビス袋詰A	490円	9465475
3×30㎜丸ビス(2本)	150円	9805664
3×6㎜丸ビス(2本)	160円	9805636
ビス袋詰B	460円	9465476
5㎜イモネジ(5個)	230円	9808090
2×8㎜丸ビス(10本)	170円	9805556
2㎜ワッシャー(5個)	200円	9805758
ビス袋詰C	350円	9465477
1150プラベアリング(10個)	270円	0555015
9㎜ワッシャー(1個)	120円	2300010
4㎜フランジロックナット(4個)	180円	9805557
ベベルギヤ袋詰	470円	9405620
ピローボール袋詰	840円	9415013
フロントプロペラジョイント	260円	3455324
リヤプロペラジョイント	260円	3455325
8㎜ボール(4個)	270円	9805626
6㎜ピローボール、6㎜ピローボールナット(各2個)	270円	9805624
6㎜ピローボールナット(10個)	480円	9804345
シャフト袋詰	320円	9415009
3×50㎜両ネジシャフト(1本)	150円	5310002
ダンパー部品袋詰	700円	9415010
ダンパーシャフト(1本)	150円	3455323
タイロッド(1本)	150円	5305013
ラバーブッシュ(2個)	120円	9805385
5×60㎜シャフト(1本)	200円	3555099
3㎜Oリング(黒・7個)	120円	9805240
補足ビス袋詰	270円	9404866
2×6㎜タッピングビス(10本)	200円	9808058
工具袋詰	620円	9415012
モータープレート	120円	4305125
1510メタル(1個)	220円	5725015
850メタル(2個)	120円	9805185
アンテナパイプ(38㎝)	270円	6095001
ステッカー	640円	9494118
説明図	600円	9808166

この他にも修理や整備のためのRCスペアパーツが発売されています。お近くの模型店店頭、または当社カスタマーサービスでお買い求めください。

部品名	価格	送料	番号
モーター	1,200円	240円	OP.689
Wパーツ(2枚)	500円	140円	SP.599
十字レンチ、六角棒レンチ大・小、3㎜イモネジ(4個)	200円	120円	SP.38
耐熱両面テープ	300円	120円	SP.171
スナップピン大(10個)、小(5個)	200円	90円	SP.197
16T、17Tピニオンギヤ	350円	120円	SP.354
4㎜Eリング(7個)	100円	90円	SP.380
2×8㎜タッピングビス(10本)	100円	80円	SP.573
2.6×10㎜タッピングビス(5本)	100円	80円	SP.575
3㎜イモネジ(10個)	200円	80円	SP.576
3×10㎜タッピングビス(10本)	100円	80円	SP.577
3×14㎜段付ビス(5本)	100円	80円	SP.582
3×15㎜タッピングビス(10本)	150円	80円	SP.583
4×10㎜段付ビス(5本)	150円	80円	SP.585
3㎜ワッシャー(15個)	100円	80円	SP.586
5㎜ピローボール(10個)	300円	80円	SP.592
2×10㎜シャフト(10本)	150円	80円	SP.594
ナイロンバンド(10本)	150円	80円	SP.595
3㎜Oリング(赤・10個)	150円	80円	SP.597
オイルシール(6個)	200円	80円	SP.600
ベベルギヤ大(2個)、小(3個)、ベベルシャフト(1個)、9㎜ワッシャー(2個)	300円	90円	SP.602
ドライブシャフト(2本)	500円	120円	SP.1216
セラミックグリス	400円	140円	87025

性能アップのためのパーツも揃って、さらに高性能なマシンに仕上げることも可能です。

SP.NO.	部品名	価格	送料
356	20T、21Tピニオンギヤ	350円	120円
473	ハイトルクサーボセイバー(ホワイト)	700円	140円
519	C.V.A.ダンパーミニ(II)2本セット	1,300円	240円
1000	ハイトルクサーボセイバー(ブラック)	700円	140円
OP.NO.			
8	1150ラバーシールベアリング(4個)	1,200円	120円
29	1150ラバーシールベアリング(2個)	700円	120円
30	850ラバーシールベアリング(4個)	1,600円	120円
65	1260ラバーシールベアリング(2個)	700円	120円
68	スポーツチューンモーター	1,500円	240円
126	1510ラバーシールベアリング(2個)	1,200円	120円
132	蛍光アンテナパイプ(4本)	400円	240円
218	強化ジョイントカップ(ギヤデフ用)	600円	120円
339	瞬間接着剤(ゴムタイヤ用)	450円	140円
417	ゴムタイヤ接着プライマー	1,300円	240円
439	アンチウェアグリス	500円	120円
443	シリコンダンパーオイル・ソフトセット	700円	240円
444	シリコンダンパーオイル・ミディアムセット	700円	240円
445	シリコンダンパーオイル・ハードセット	700円	240円
508	メタルオイル	800円	240円
596	アルミサーボステー・ショート(2個)	600円	120円
779	GTチューンモーター	2,400円	240円
909	LEDライトユニット(TLU-01)	3,400円	200円
983	ライトチューンモーター	2,400円	240円
1011	LEDライト(5mm径イエロー)	800円	120円